N65

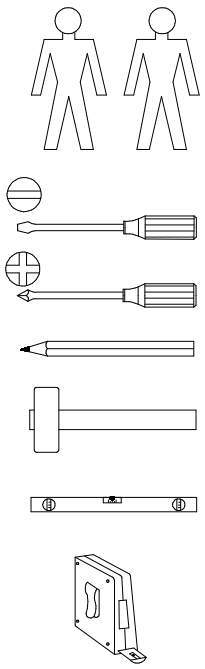

§11

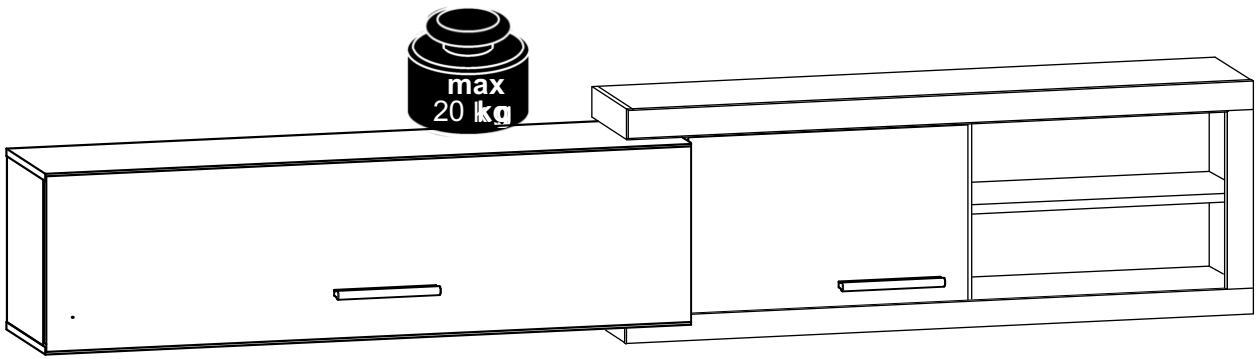

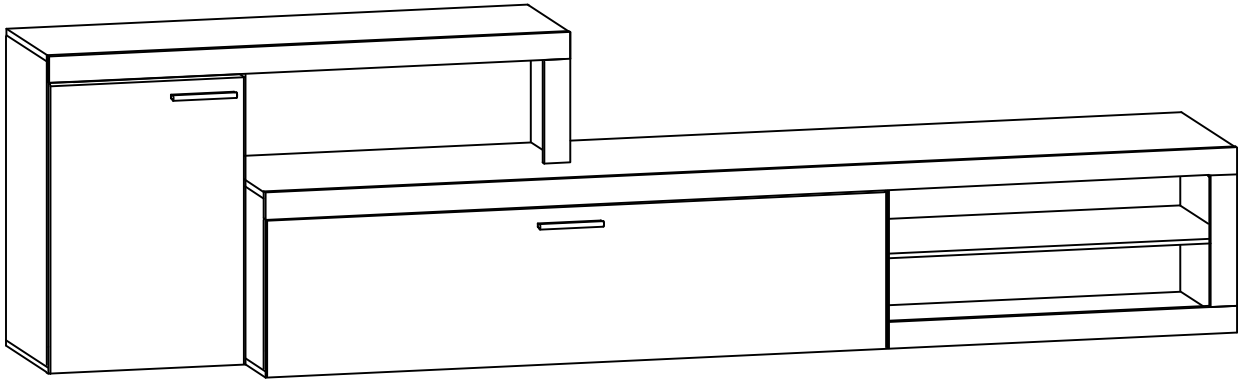

180 min

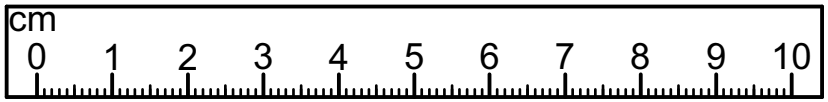

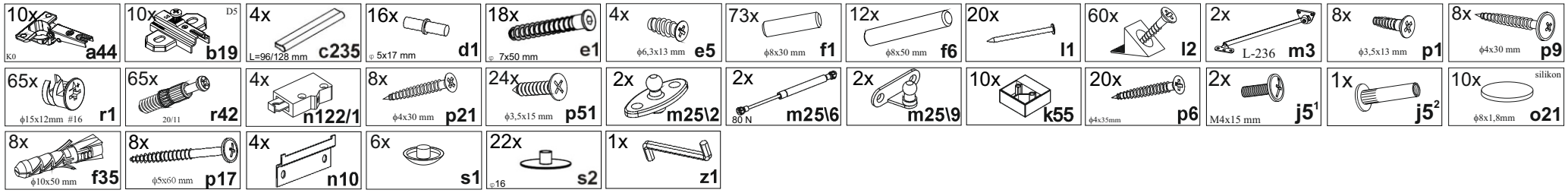

SFW1D1K

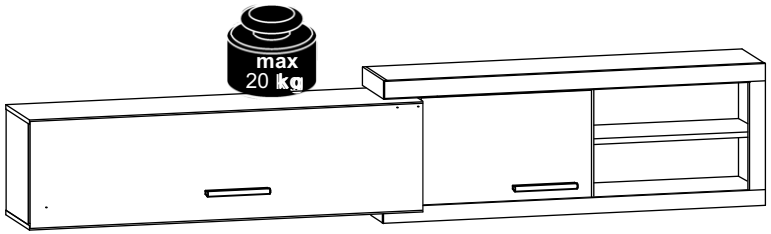

A	B	C		D
1	N65-004	1270	377	4/5
2	N65-111	348	340	3/5
3	N65-112	348	340	3/5
4	N65-113	348	320	5/5
5	N65-207	1274	340	3/5
6	N65-208	1274	340	3/5
7	N65-903	1251	358	4/5
8	N65-003	510	374	4/5
9	N65-108	467	280	4/5
10	N65-109	467	280	4/5
11	N65-110	467	260	4/5
12	N65-205	1320	280	2/5
13	N65-206	1320	280	2/5
14	N65-303	480	258	2/5
15	N65-304	645	258	2/5
16	N65-506	280	60	2/5
17	N65-507	280	60	2/5
18	N65-508	1336	60	2/5
19	N65-509	1336	60	2/5
20	N65-510	380	60	5/5
21	N65-904	1154	477	4/5

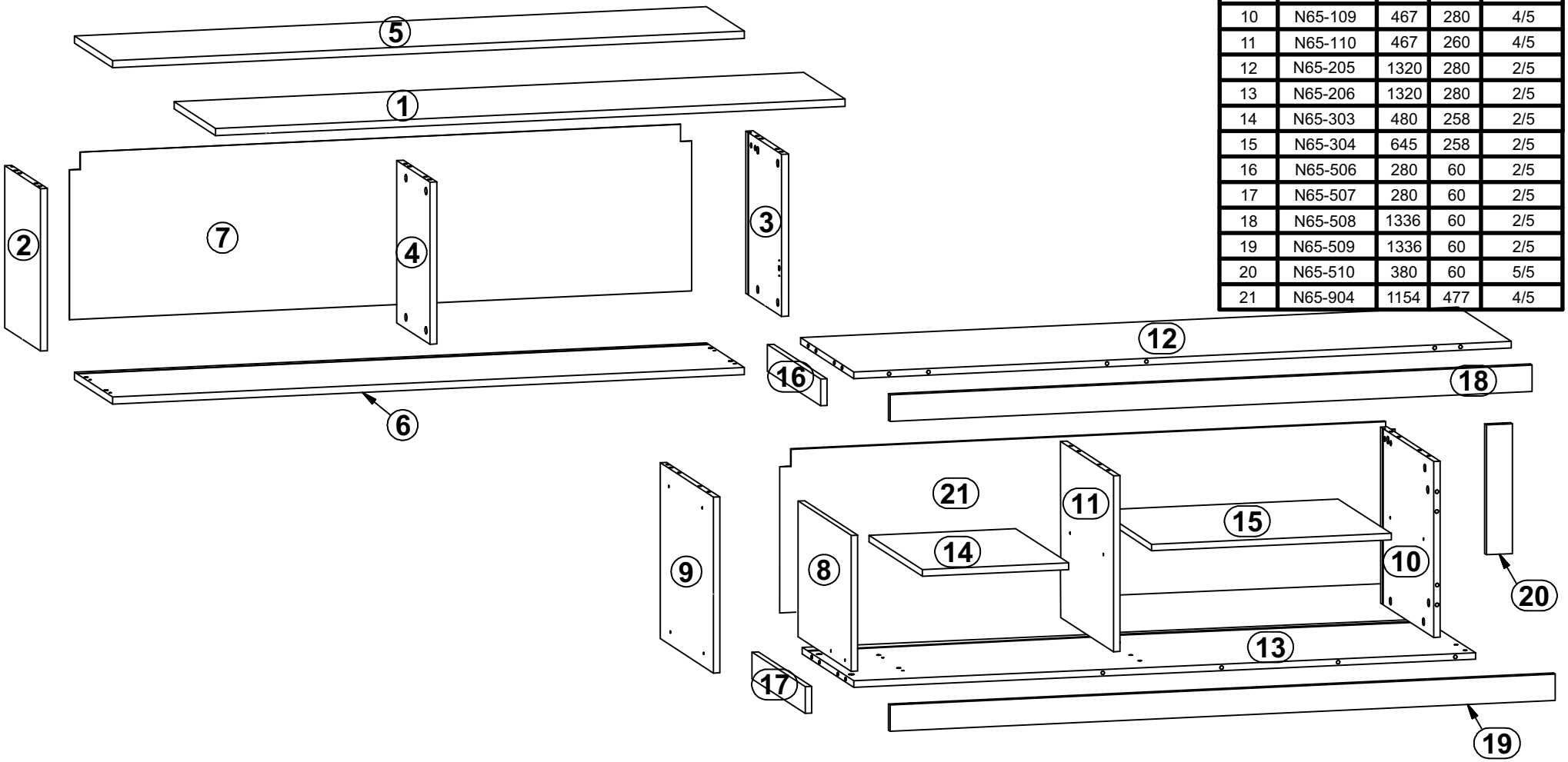

1

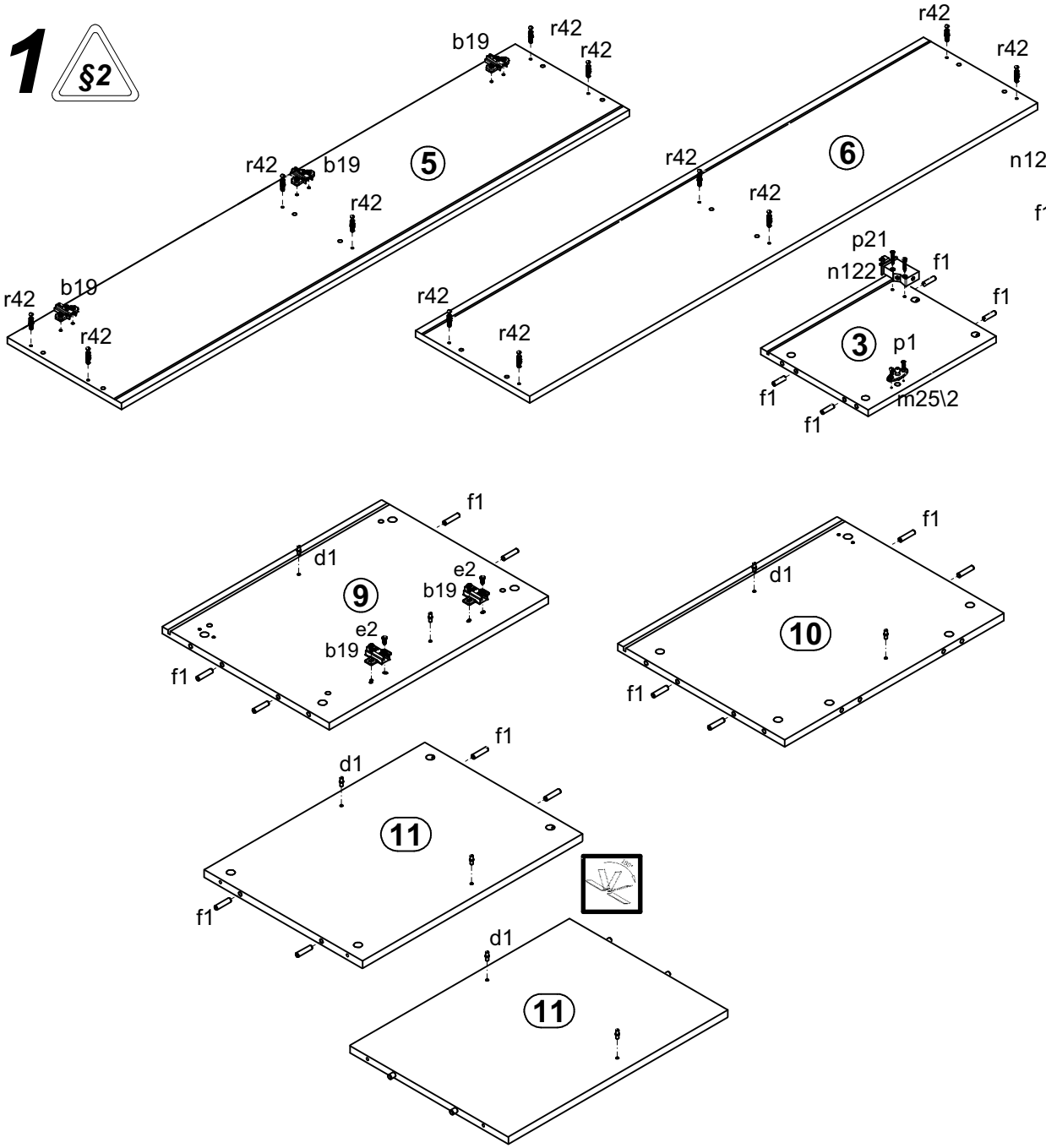
§2
5
6
2
3
9
10
11
11
r42
b19
p21
n122
f1
p1
m25\2
d1
e2

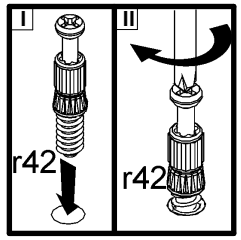
I
II
r42
r42

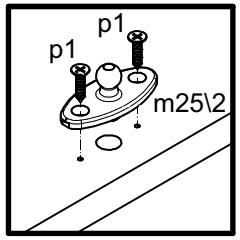
p1
p1
m25\2

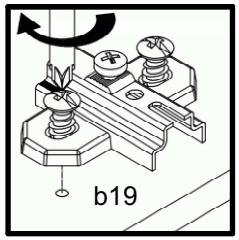
b19

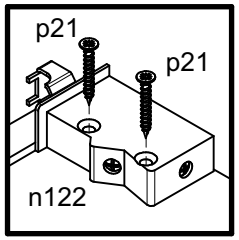
p21
p21
n122

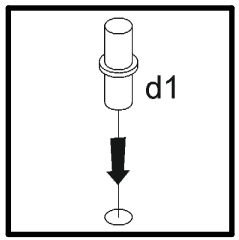
d1

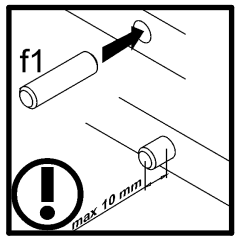
f1
max 10 mm

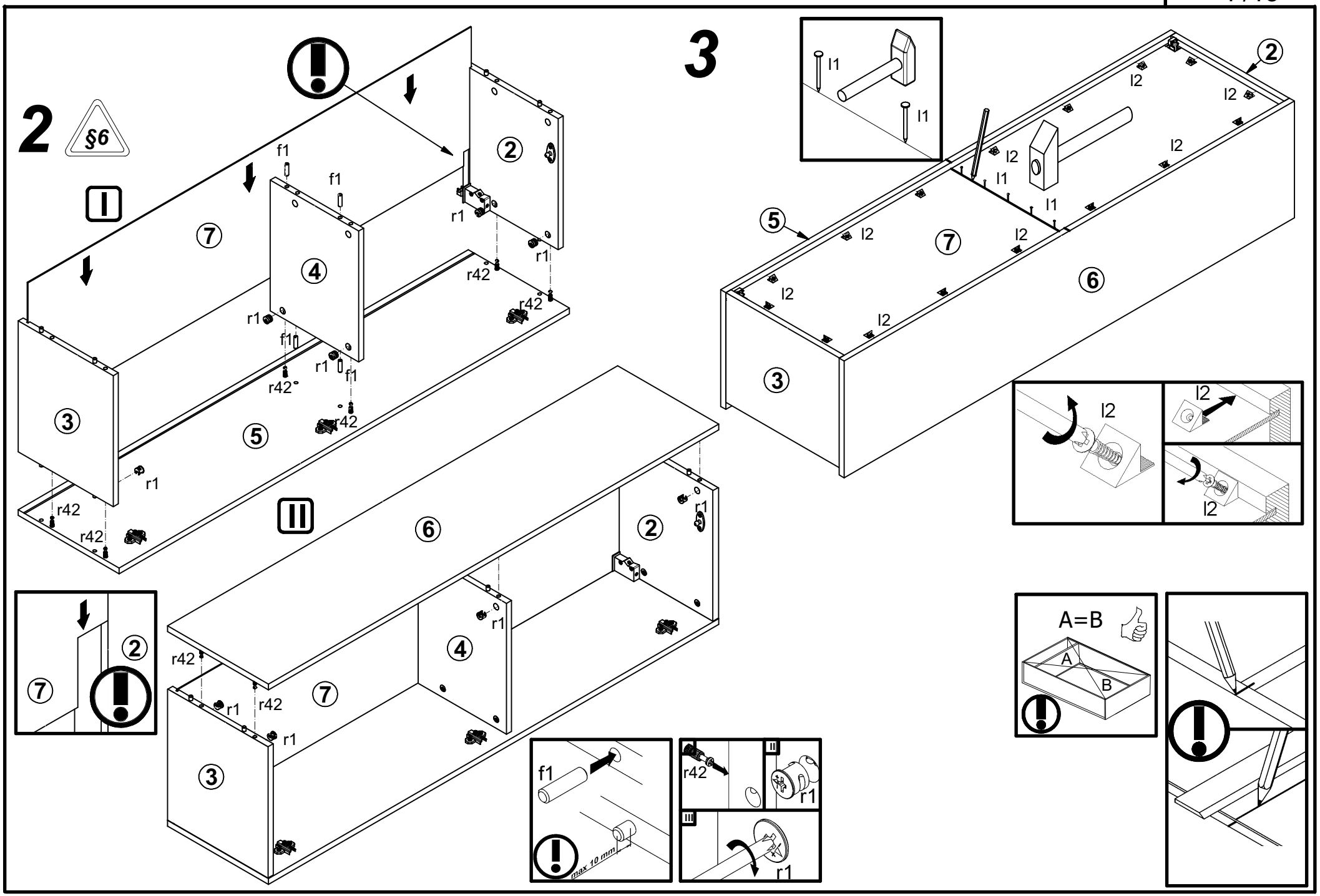
2
§6
I
II
3
f1
r1
r42
l1
l2
A=B
A
B
max 10 mm

4

§6

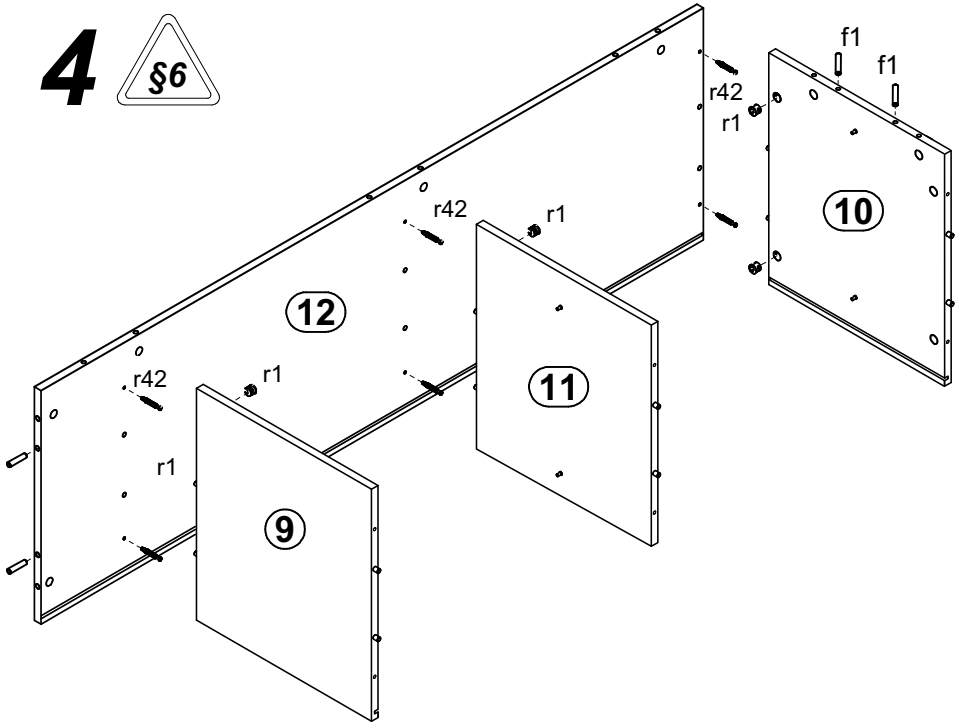
f1
f1
r42
r1
r42
r1
r42
r1
r1
12
11
10
9

5

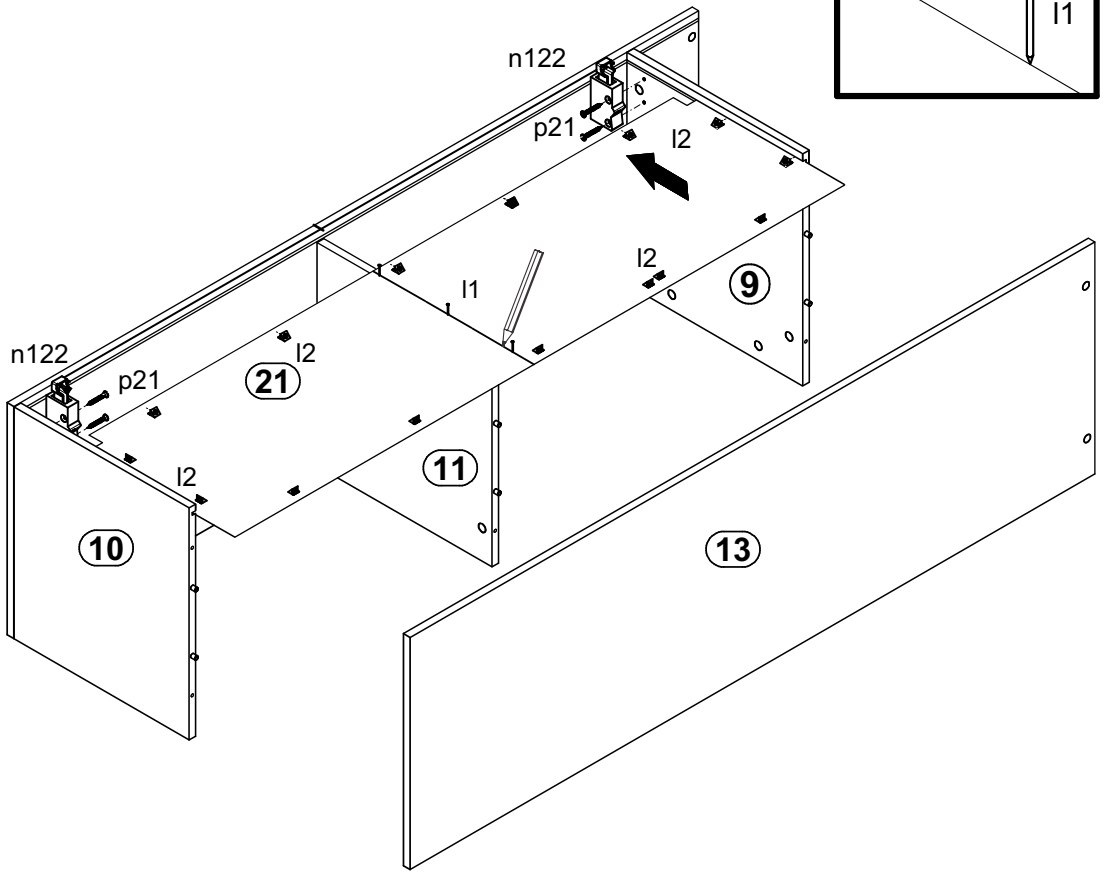
n122
p21
l2
l2
l1
9
n122
p21
l2
21
l2
11
10
13

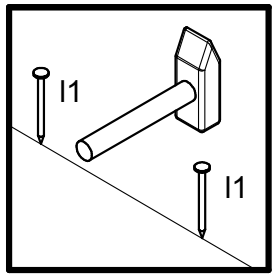
l1
l1

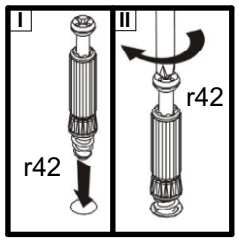
I
r42
II
r42

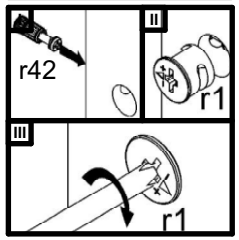
r42
II
r1
III
r1

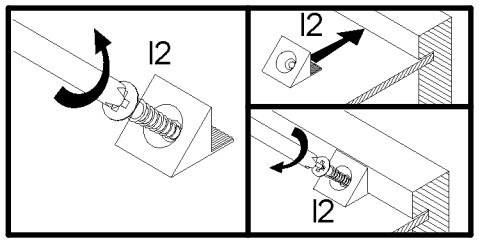
l2
l2
l2

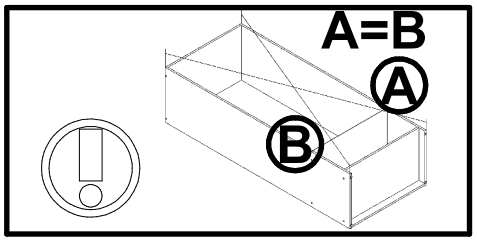
A=B
A
B

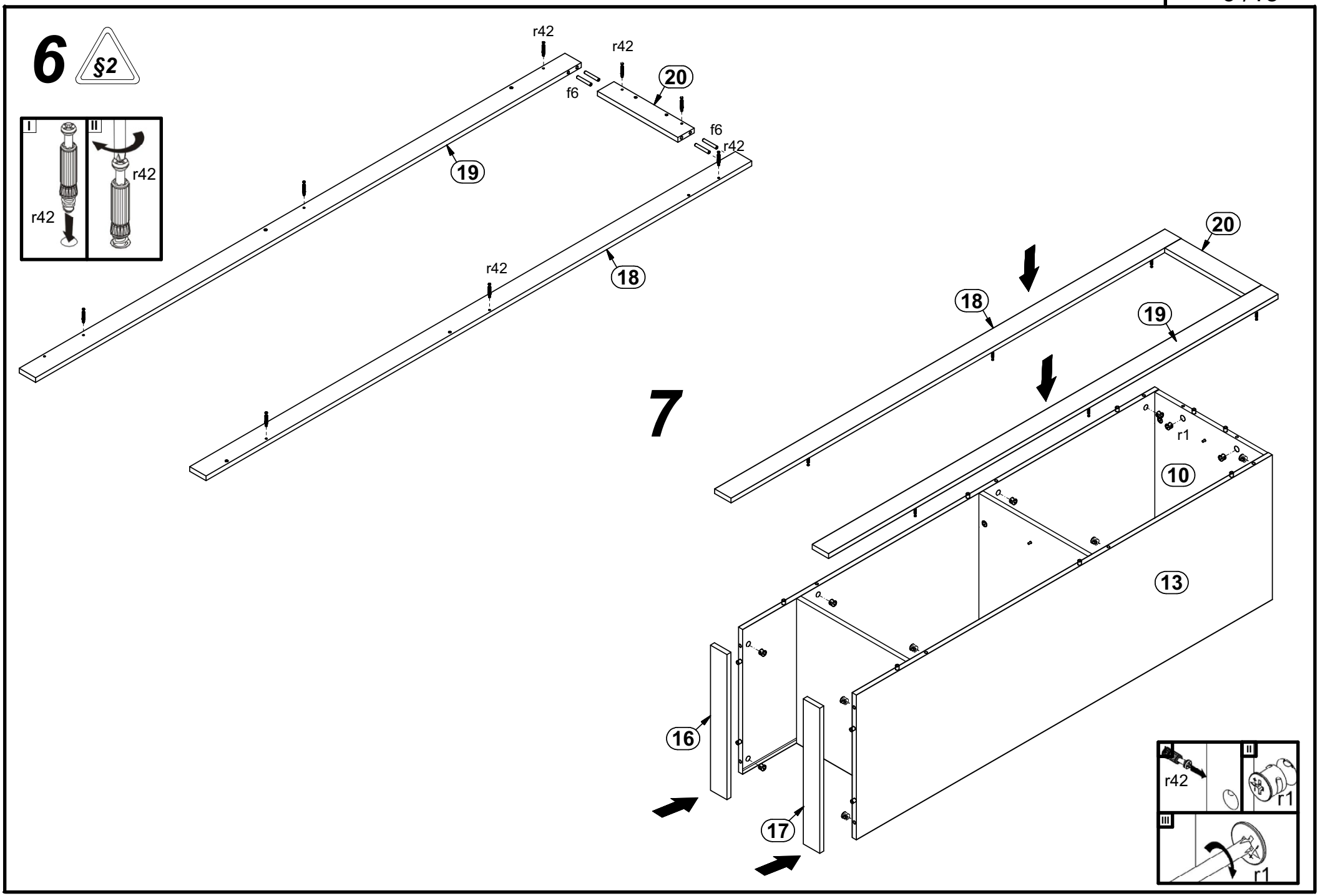
6
§2
I
II
r42
r42
r42
r42
f6
f6
r42
r42
20
19
18
7
20
18
19
r1
10
13
16
17
r42
II
r1
III
r1

8

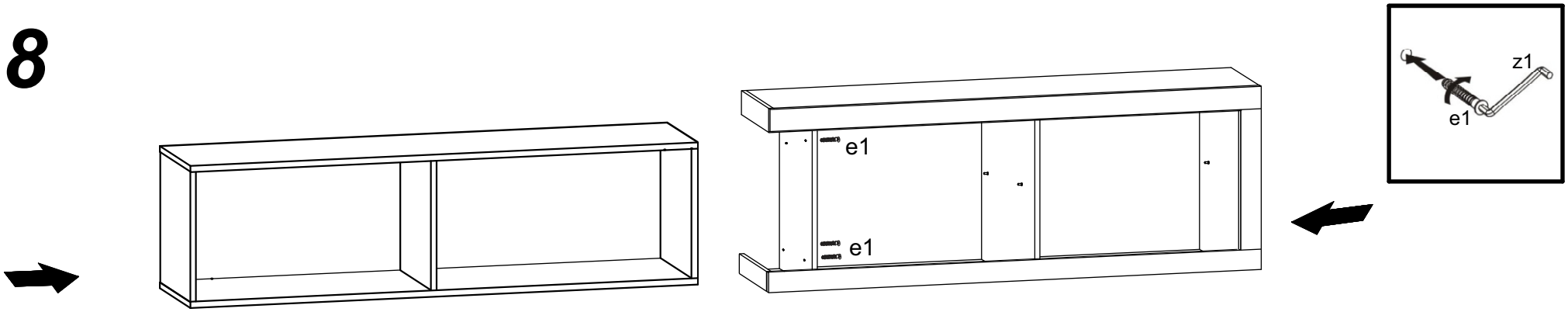
e1
e1
z1
e1

9

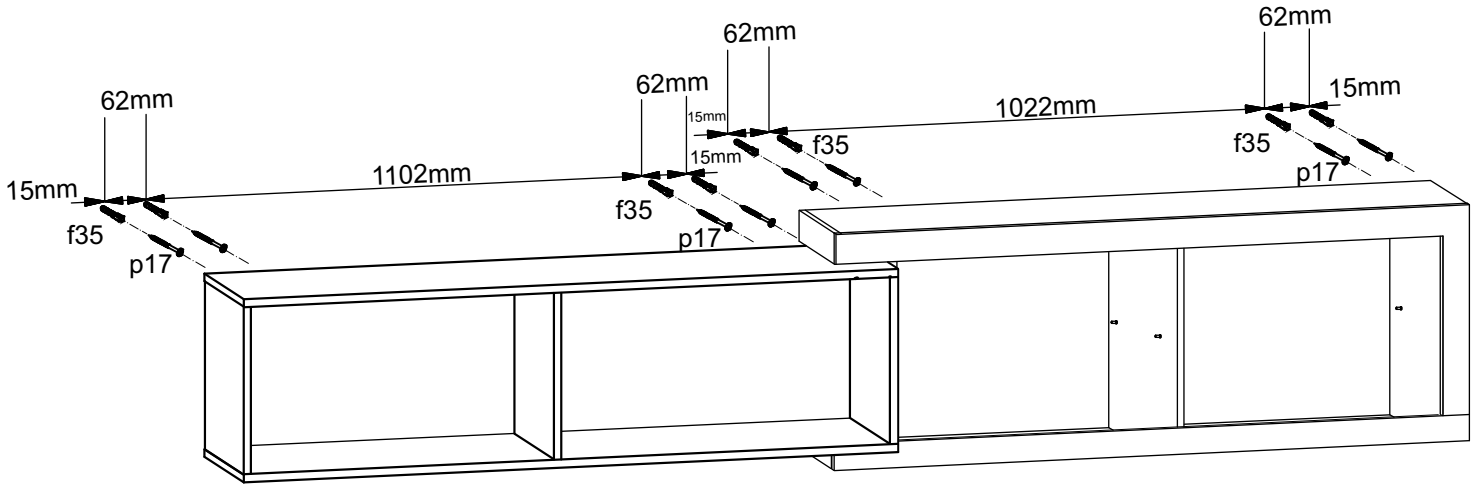
62mm
15mm
f35
p17
1102mm
62mm
15mm
f35
p17
62mm
15mm
f35
1022mm
62mm
15mm
f35
p17

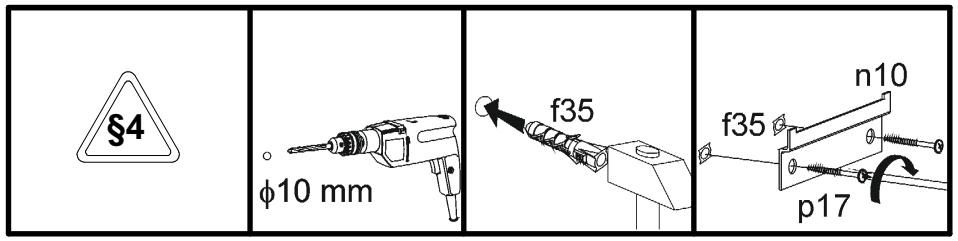
§4
ϕ10 mm
f35
n10
f35
p17

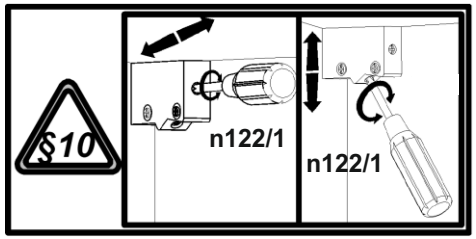
§10
n122/1
n122/1

RTV1D1K

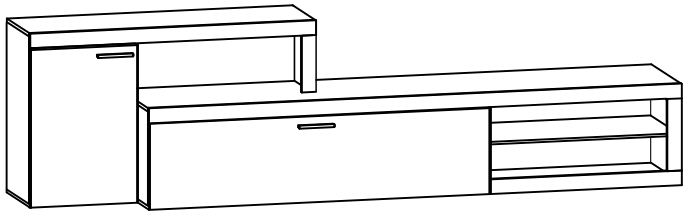

A	B	C		D
1	N65-001	1352	388	1/5
2	N65-002	608	446	1/5
3	N65-101	420	400	5/5
4	N65-102	420	400	5/5
5	N65-103	420	380	5/5
6	N65-104	420	380	5/5
7	N65-105	640	340	3/5
8	N65-106	640	340	3/5
9	N65-107	204	340	2/5
10	N65-201	2000	400	1/5
11	N65-202	2000	400	1/5
12	N65-203	1137,5	340	2/5
13	N65-204	450	340	4/5
14	N65-301	626	377	4/5
15	N65-302	415	314	5/5
16	N65-501	2000	60	1/5
17	N65-502	644	60	1/5
18	N65-503	333	60	5/5
19	N65-504	1137,5	60	2/5
20	N65-505	160,5	60	2/5
21	N65-901	1977	430	1/5
22	N65-902	427	650	4/5

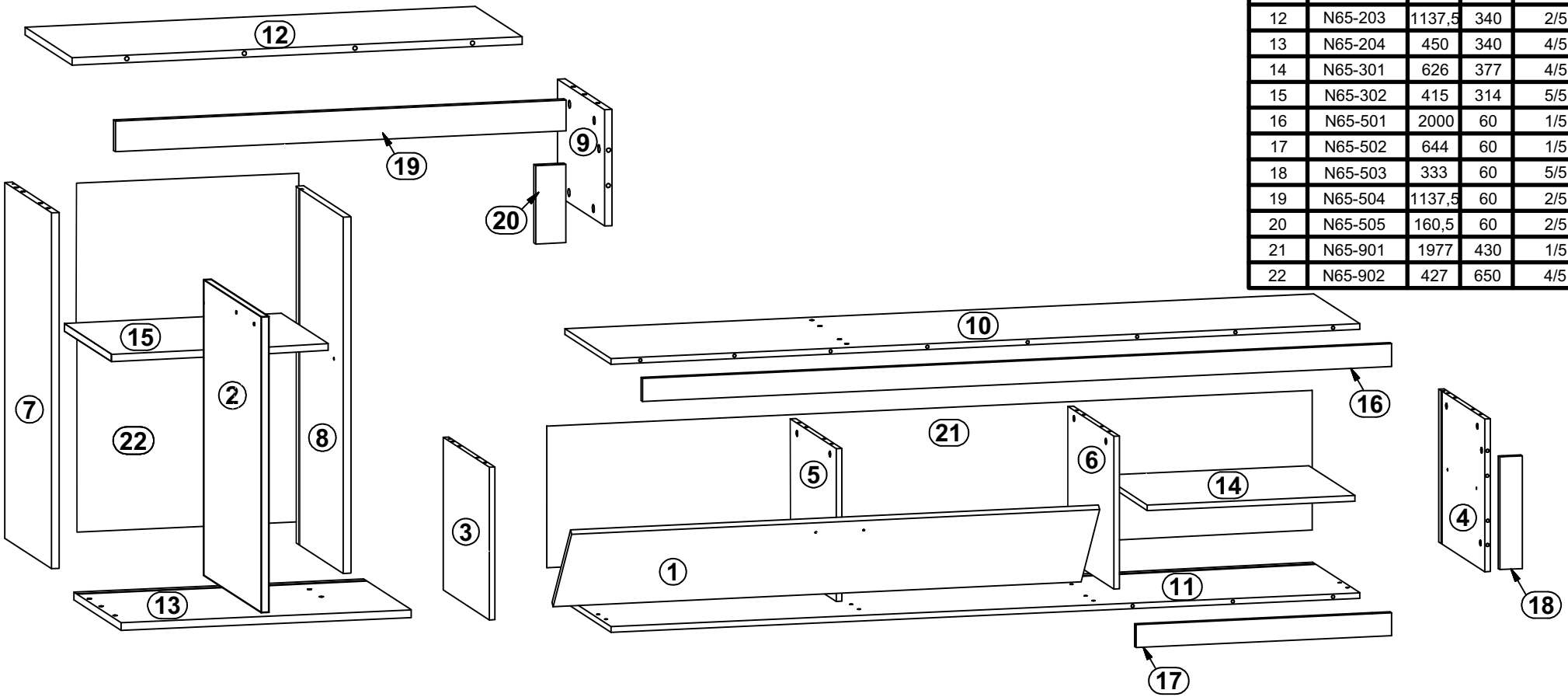

10

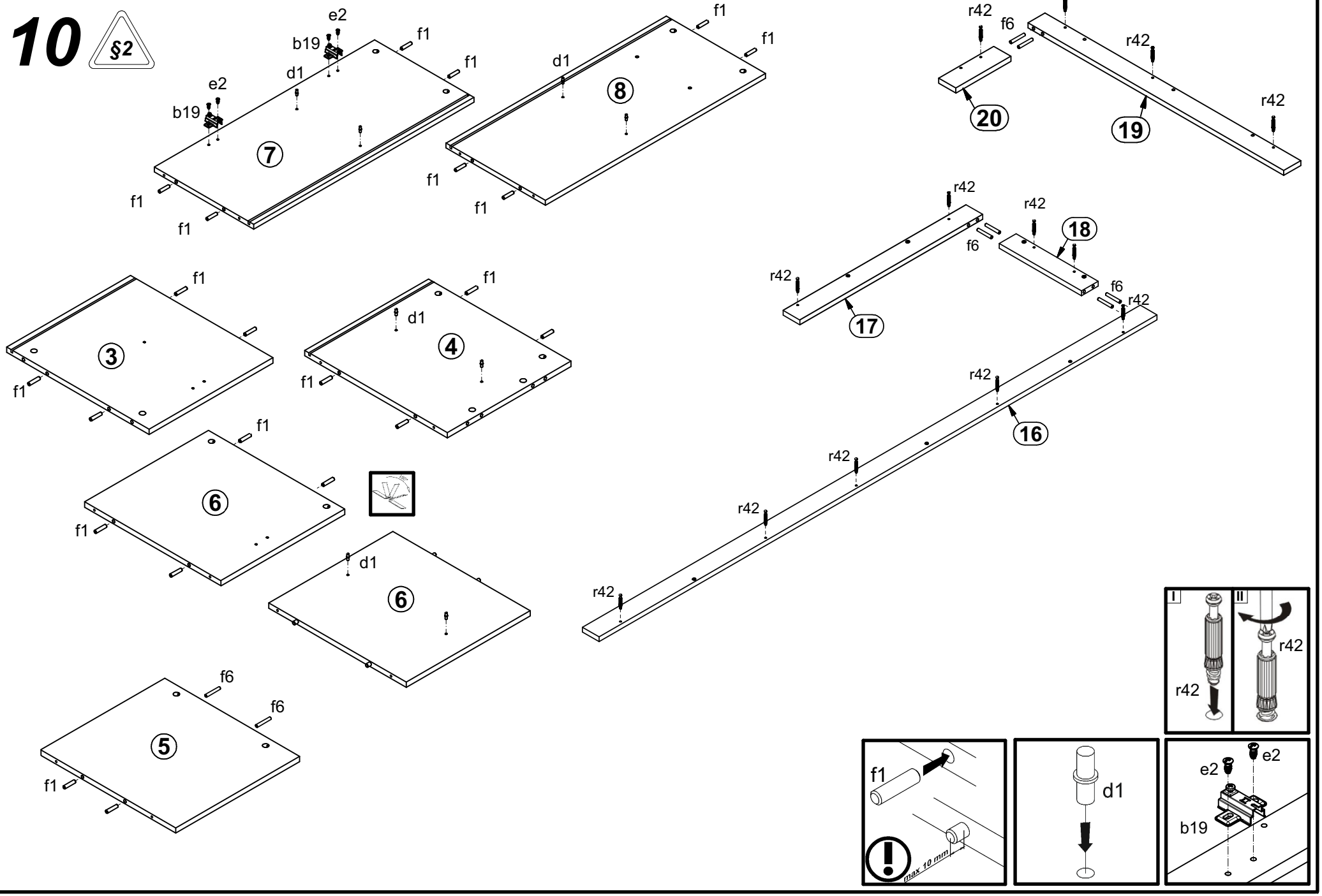

11

§6

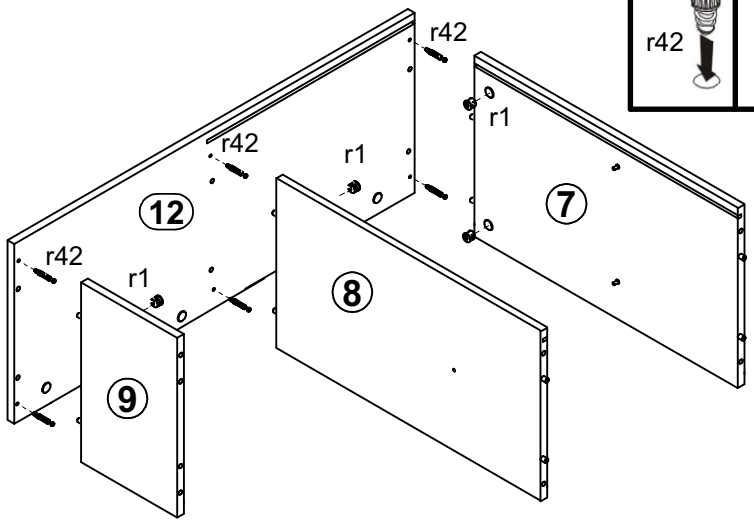
r42
r42
r42
r1
r1
r42
r1
12
7
8
9

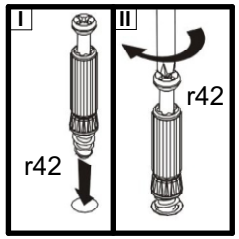
I
II
r42
r42

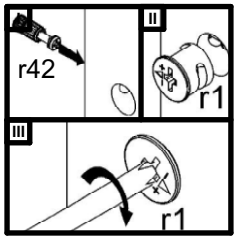
r42
II
r1
III
r1

12

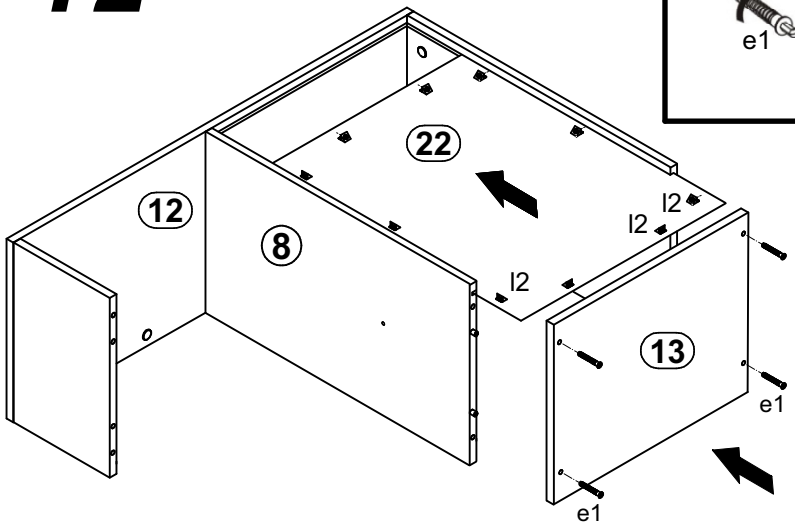
22
12
8
l2
l2
l2
13
e1
e1

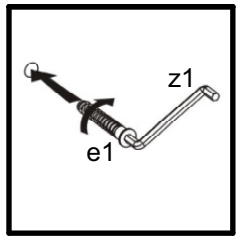
z1
e1

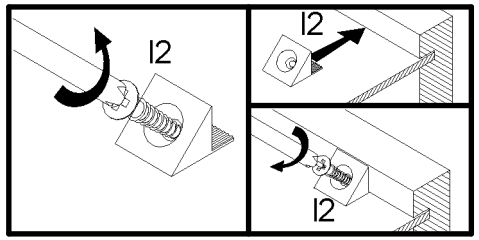
l2
l2
l2

13

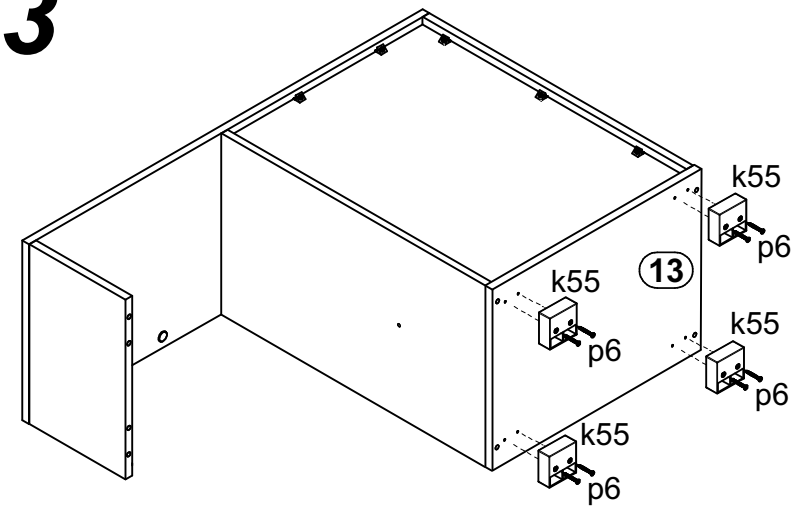
k55
p6
13
k55
p6
k55
p6
k55
p6

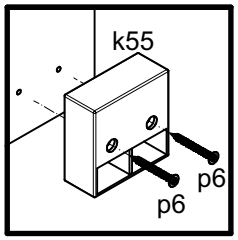
k55
p6
p6

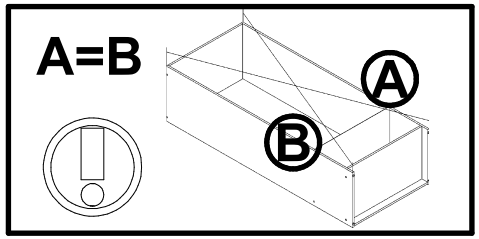
A=B
A
B

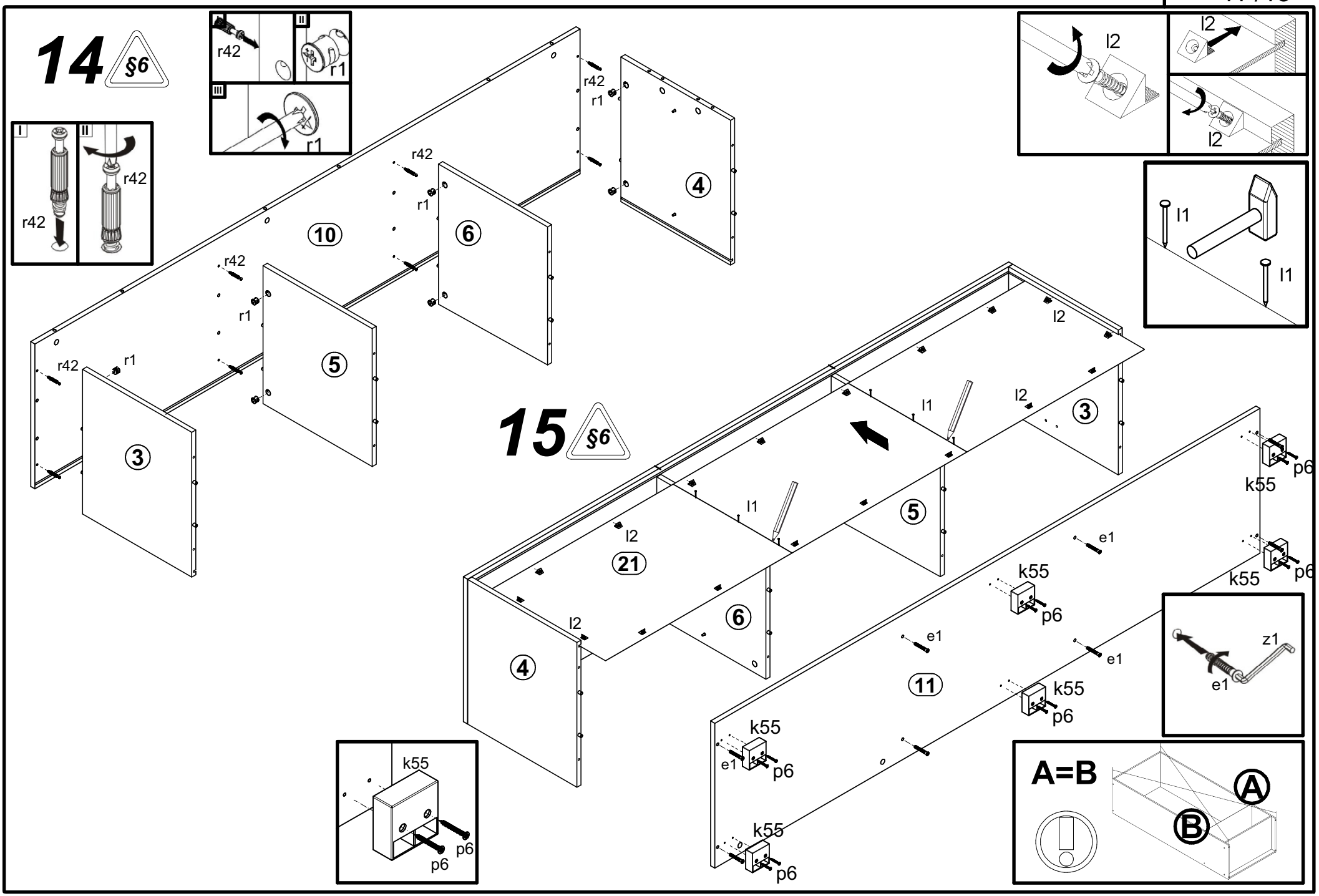
14
§6
r42
r1
r42
r42
r1
r42
r1
r42
r1
r42
r1
10
6
4
5
3
15
§6
l2
l1
l2
l1
l2
l1
l1
l2
l2
l2
3
5
21
6
4
11
k55
p6
e1
z1
A=B
A
B

16

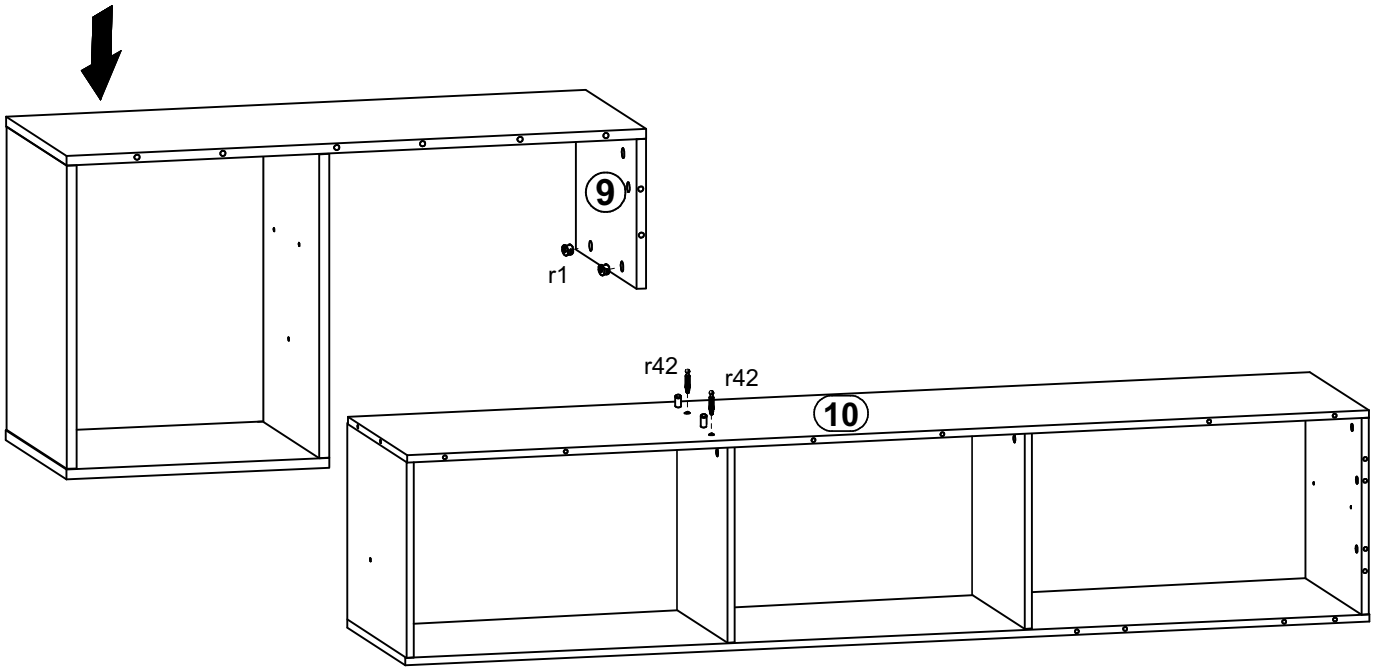
9
r1
r42
r42
10

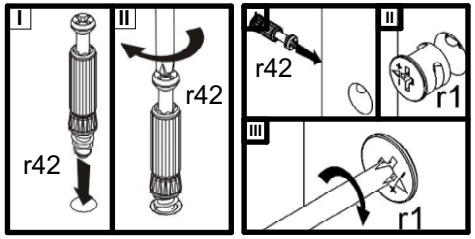
I
r42
II
r42
r42
II
r1
III
r1

17

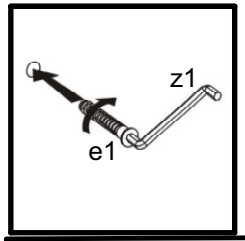
z1
e1

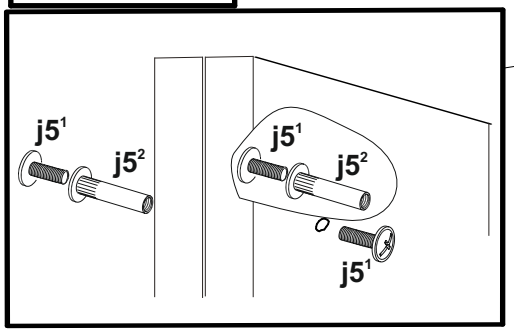
j5¹
j5²
j5¹
j5²
j5¹

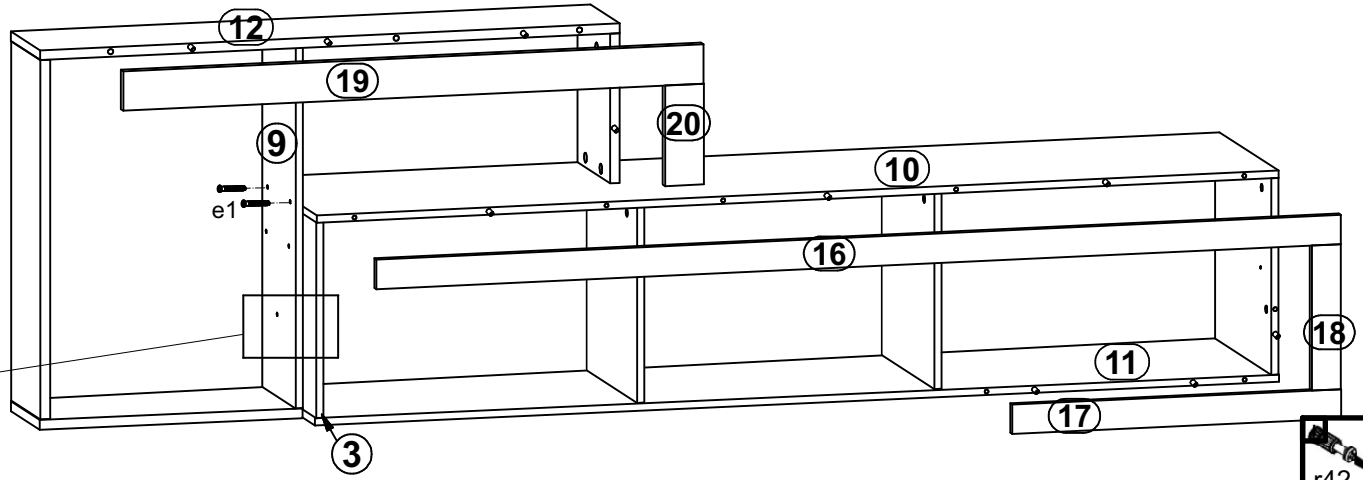
12
19
20
9
e1
10
16
18
11
17
3

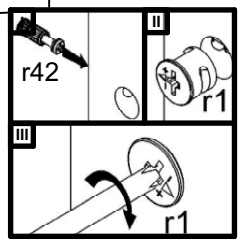
r42
II
r1
III
r1

18

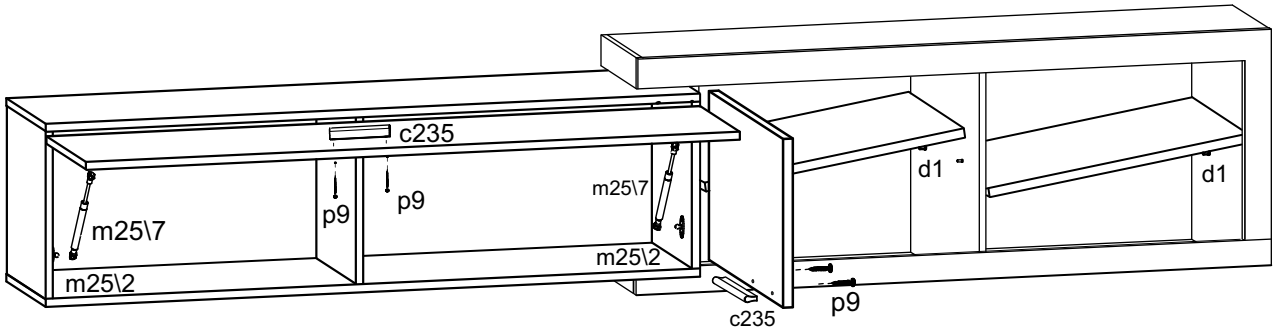
c235
m25\7
p9
p9
m25\7
m25\2
m25\2
d1
d1
c235
p9

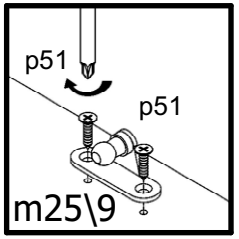
p51
p51
m25\9

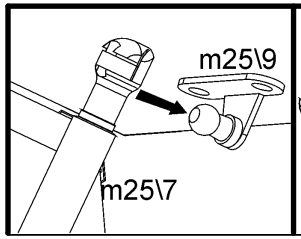
m25\9
m25\7

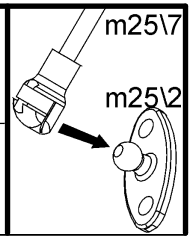
m25\7
m25\2

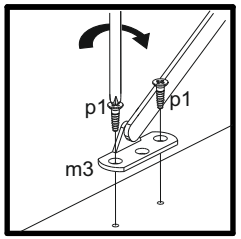
p1
p1
m3

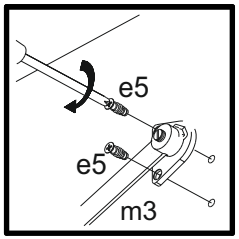
e5
e5
m3

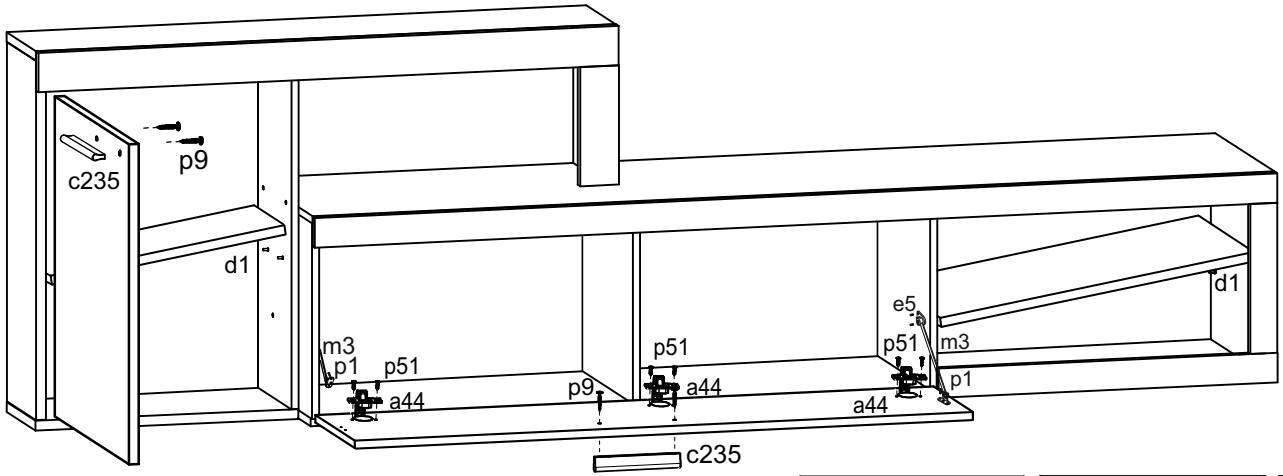
c235
p9
d1
m3
p1
p51
a44
p9
p51
a44
e5
p51
m3
p1
a44
d1
c235

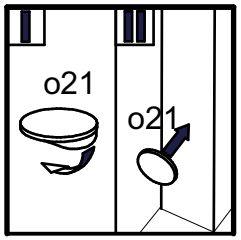
o21
o21

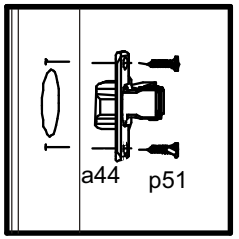
a44
p51

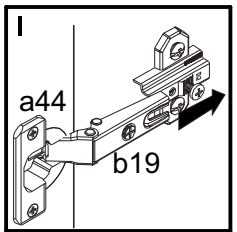
I
a44
b19

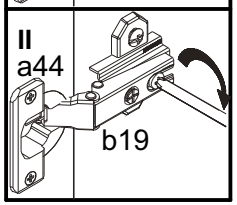
II
a44
b19

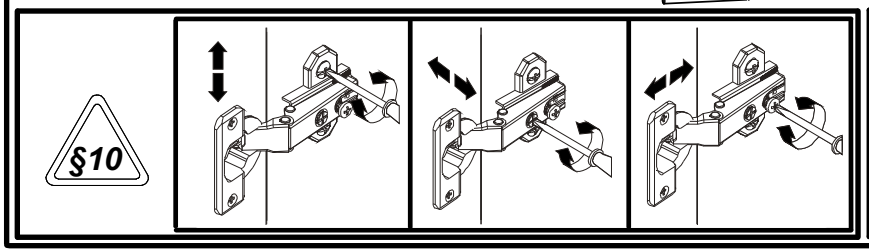
§10

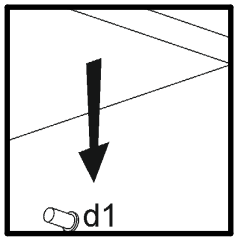
d1

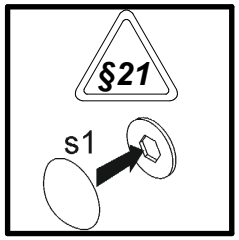
§21
s1

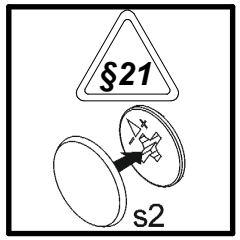
§21
s2