N64

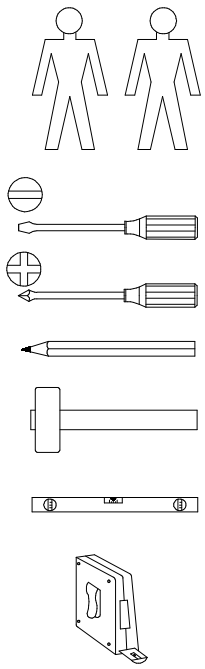

§11

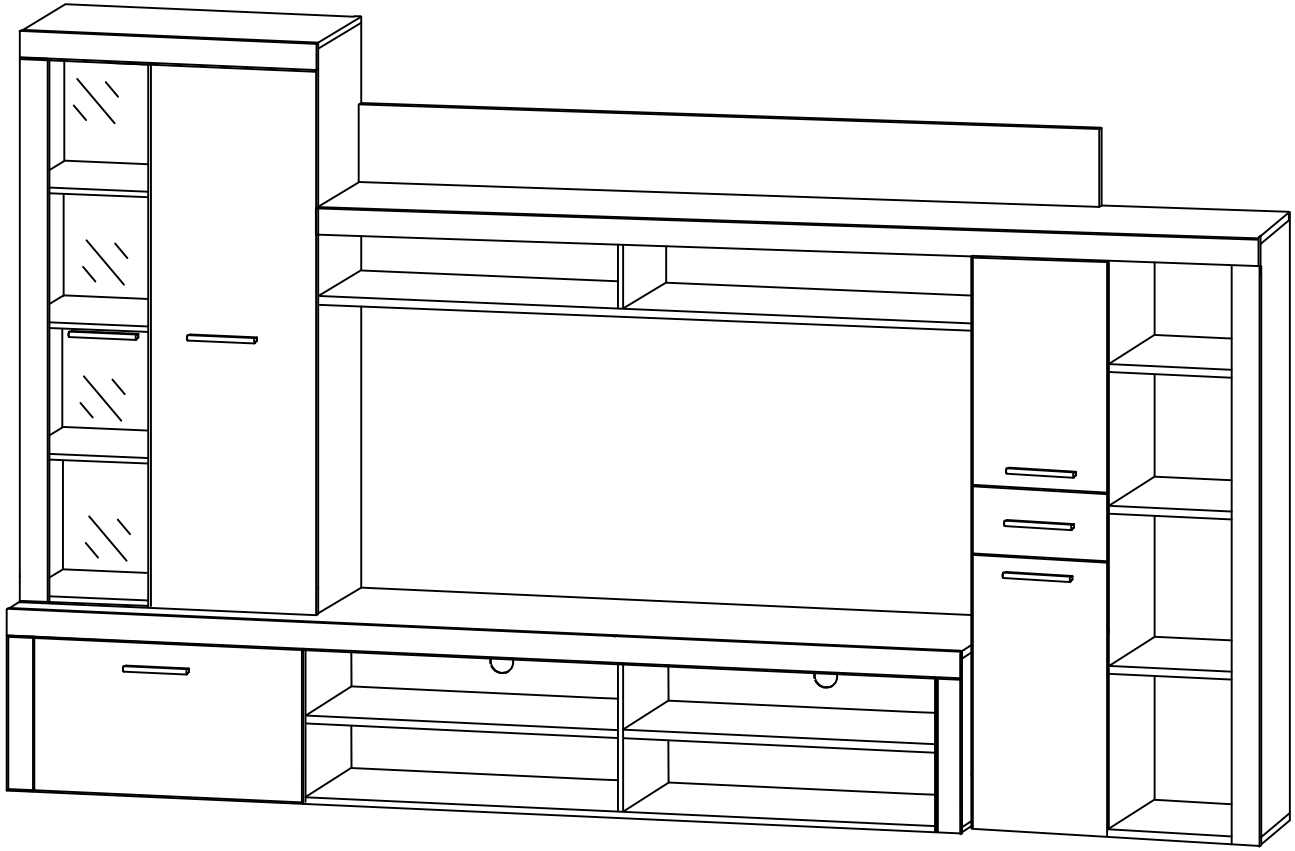

180 min

cm 0 1 2 3 4 5 6 7 8 9 10

12x K0 a44	12x D5 b19	6x L=96/128 mm c235	24x φ 5x17 mm d1	24x φ 7x50 mm e1	2x f6,3x13 mm e5	89x f8x30 mm f1	10x f8x50 mm f6	4x 6,5x40mm f25	66x l2	1x L-236 m3	14x 20x13x3,5\1mm n108	2x o1
3x f3,5x13 mm p1	10x f4x30 mm p9	12x f3,5x16 mm p38	24x f3,5x15 mm p51	14x f2,9x16 mm p55	2x f4x12 mm p59	75x f15x12mm #16 r1	75x 20/11 r42	6x x13mm e3	4x Ш5x9 mm e19	11x k55	22x ϕ4x35mm p6	10x silikon ϕ8x1,8mm o21
7x s1	15x φ16 s2	1x 300 mm w37\CL	1x 300 mm w37\CR	1x 300 mm w37\DL	1x 300 mm w37\DR	1x z1						

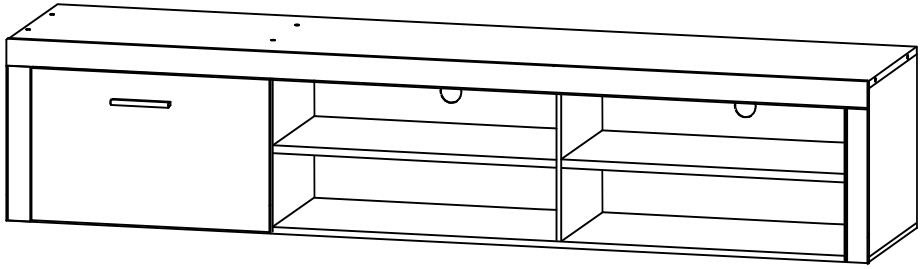

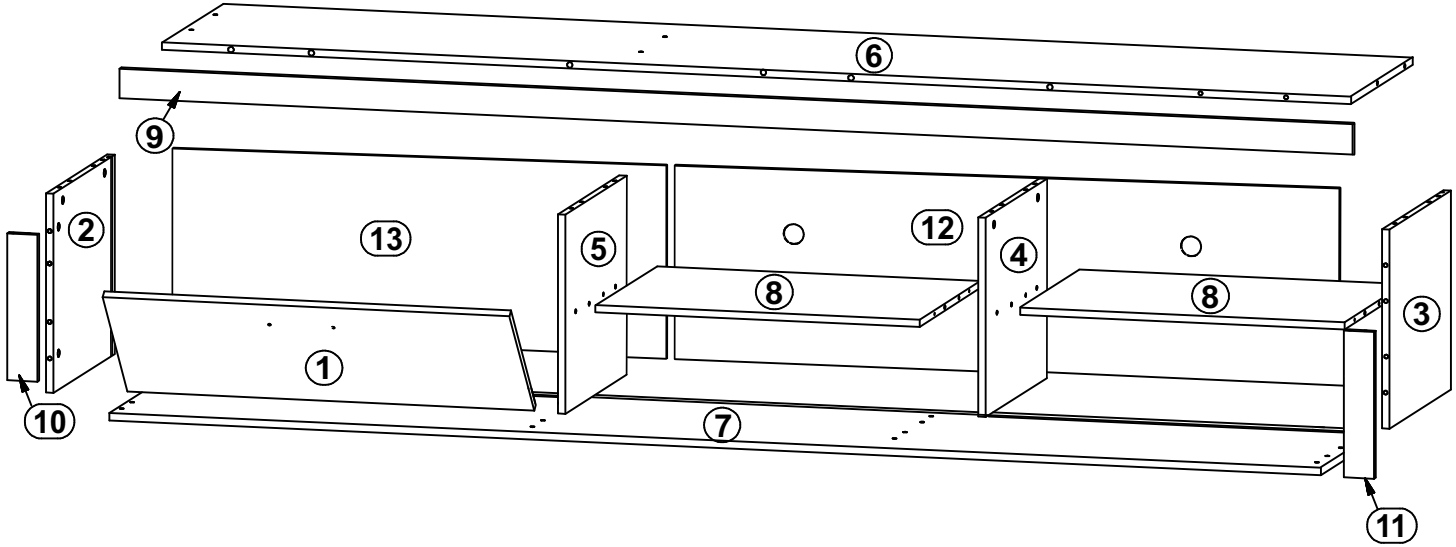

§1

A	B	C (mm)		D
1	N64-008	587	332	1/5
2	N64-103	363	400	2/5
3	N64-104	363	400	2/5
4	N64-105	363	380	1/5
5	N64-106	363	380	1/5
6	N64-206	1800	400	1/5
7	N64-207	1800	400	1/5
8	N64-312	559	380	1/5
9	N64-515	1800	60	2/5
10	N64-505	336	60	2/5
11	N64-511	336	60	2/5
12	N64-906	373	1146	1/5
13	N41-908	373	629	2/5

I

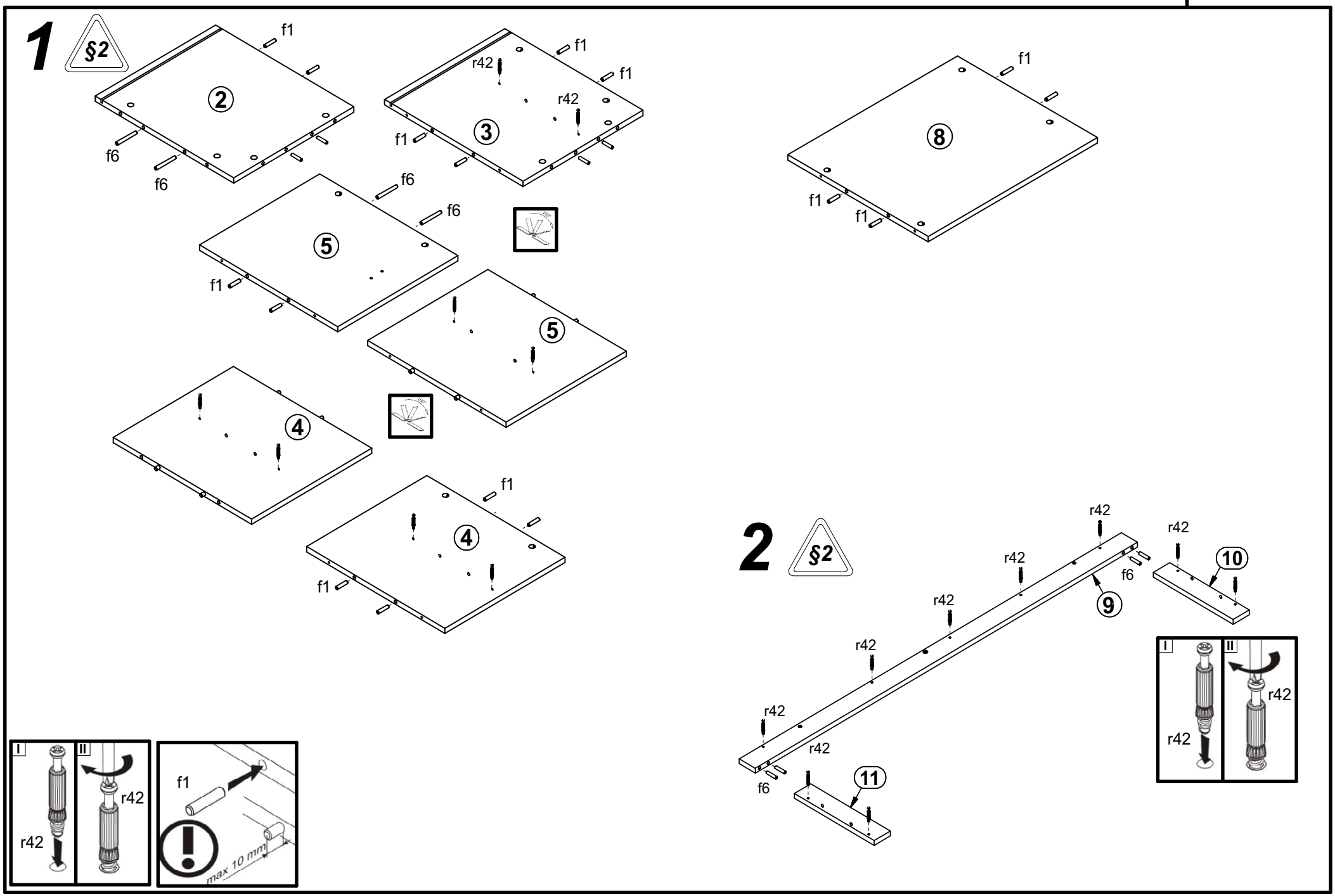
1
§2
2
3
4
5
8
f1
f6
r42
2
§2
9
10
11
I
II
max 10 mm

3

§6

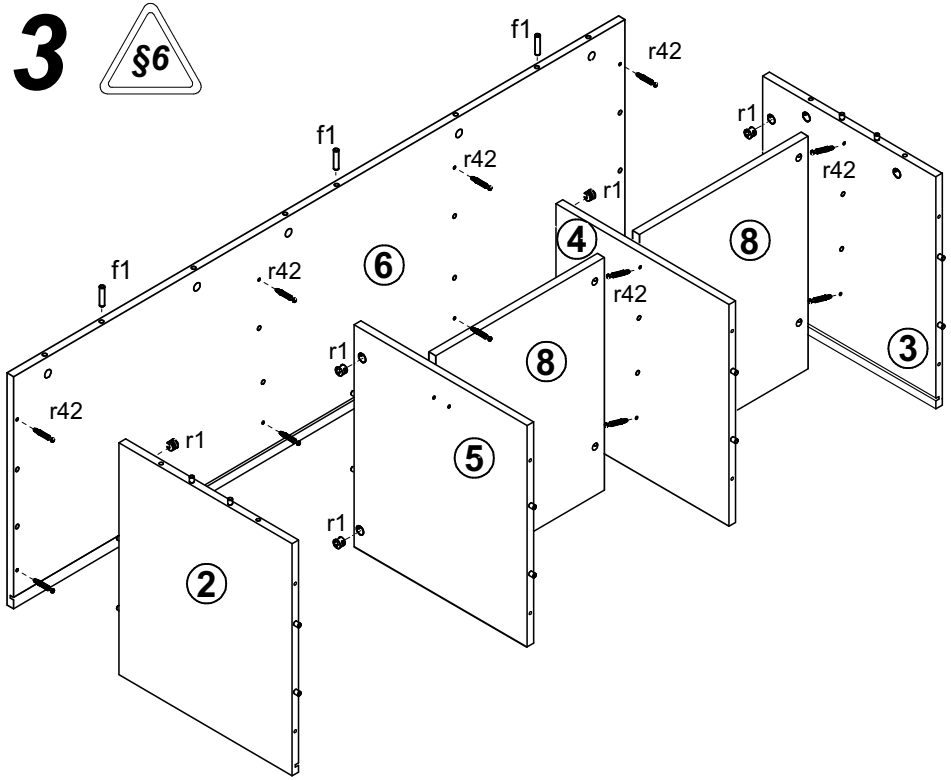
f1
r42
r1
6
4
8
3
5
2

4

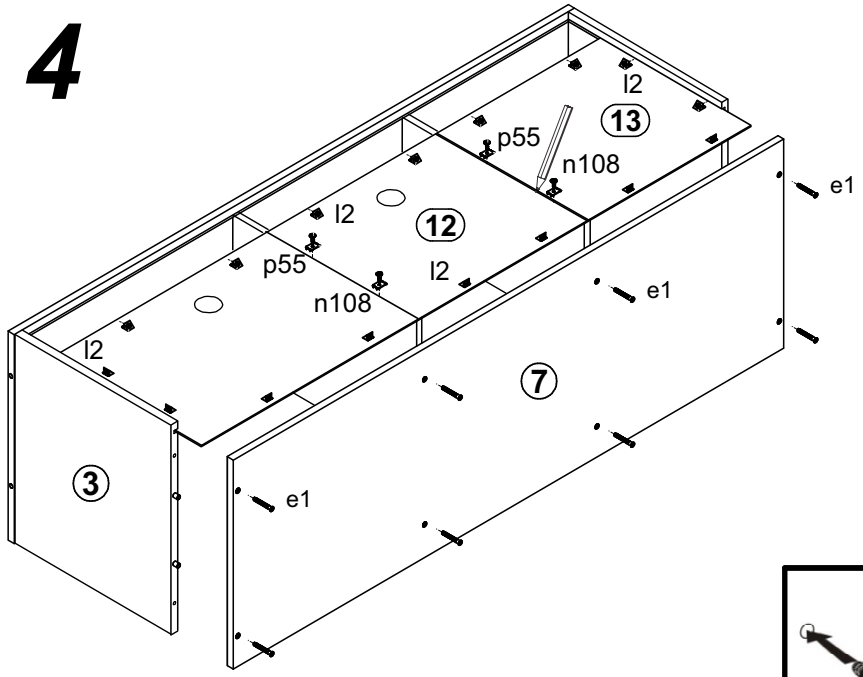
l2
13
p55
n108
e1
12
7
3

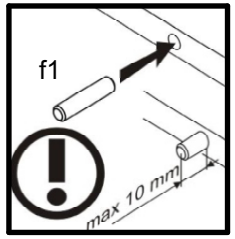
f1
max 10 mm

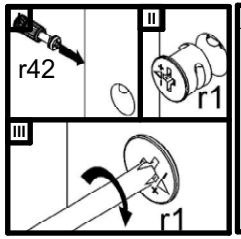
I
II
III
r42
r1

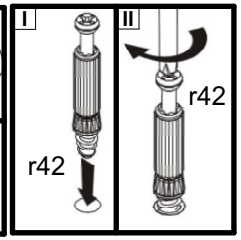
I
II
r42

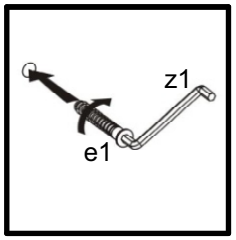
z1
e1

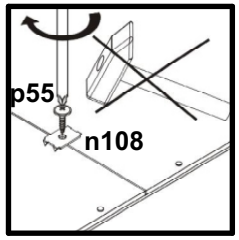
p55
n108

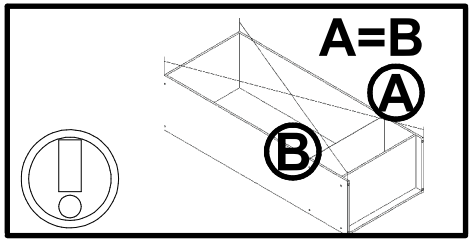
A=B
A
B

5

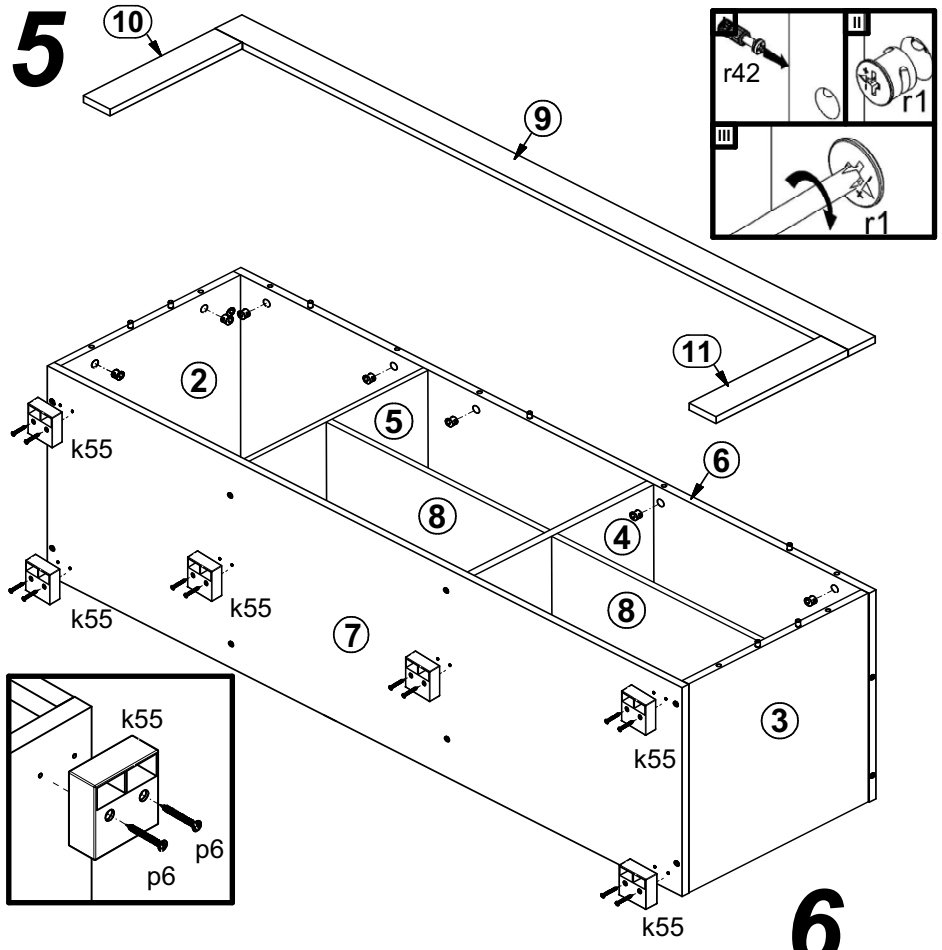
10
9
11
2
5
6
8
4
8
7
3
k55
k55
k55
k55
k55
k55
p6
p6

r42
r1
r1

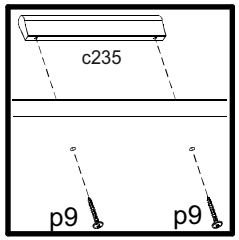
c235
p9
p9

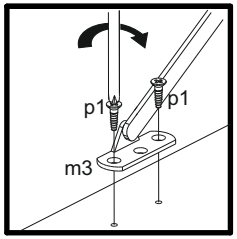
p1
p1
m3

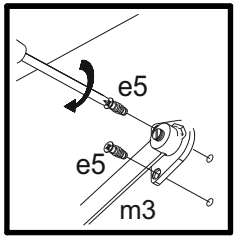
e5
e5
m3

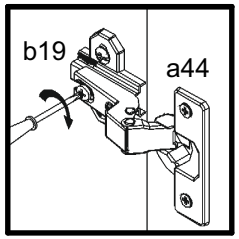
b19
a44

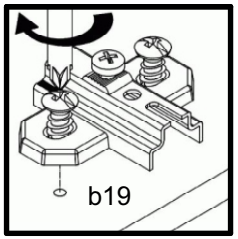
b19

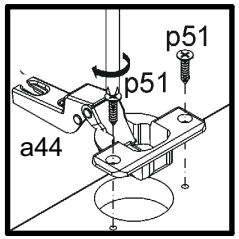
p51
p51
a44

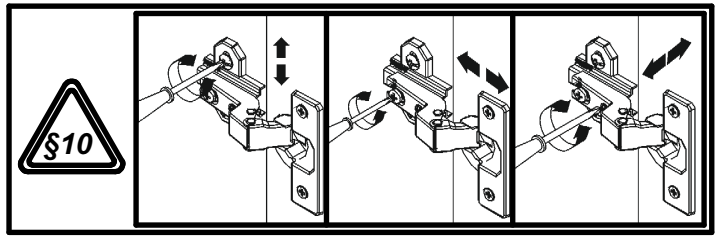
§10

6

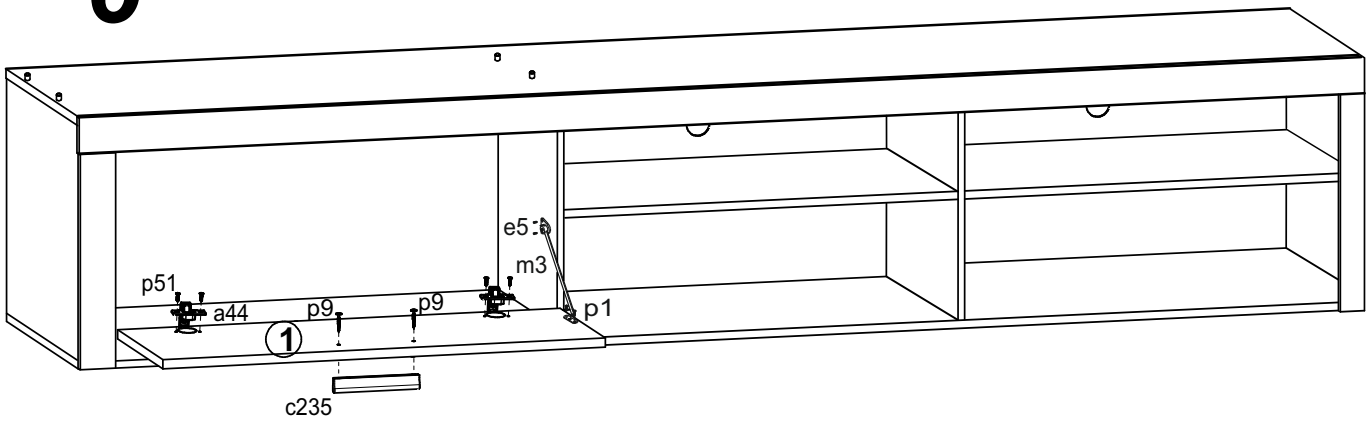
e5
m3
p51
a44
p9
p9
p1
1
c235

REG 1D1W

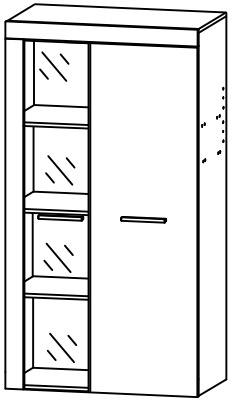

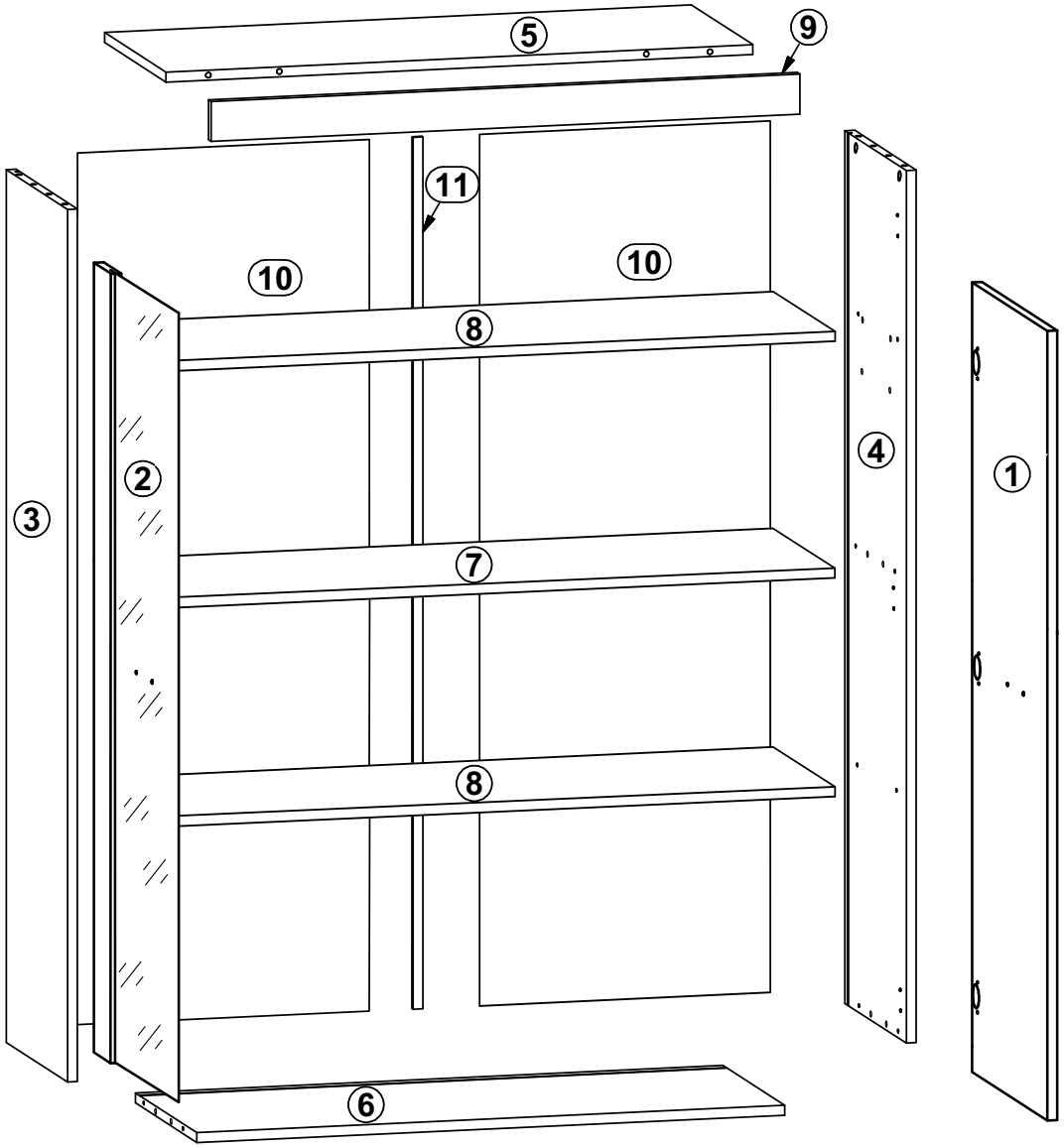

A	B	C (mm)		D
1	N64-007	1471	321	3/5
2	N64-012	1471	322	3/5
3	N64-101	1520	340	4/5
4	N64-102	1520	340	4/5
5	N64-205	650	340	5/5
6	N64-309	617	340	4/5
7	N64-310	617	320	5/5
8	N64-311	616	315	5/5
9	N64-514	650	60	5/5
10	N64-905	1514	313	3/5
11	Lh-1498	1498	14	3/5

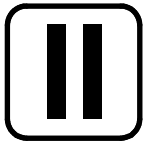

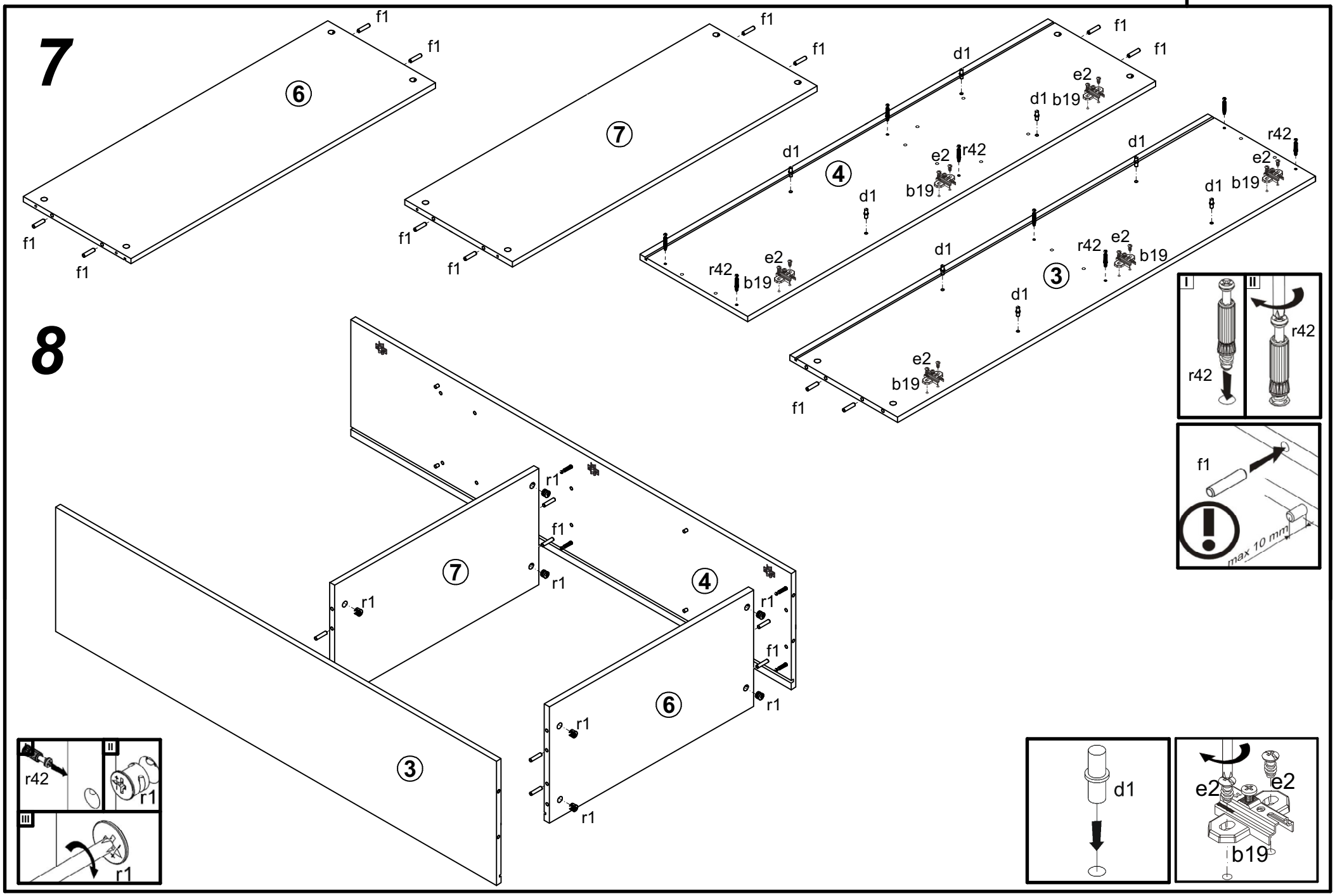
7
8
6
7
4
3
f1
d1
e2
b19
r42
r1
I
II
III
max 10 mm

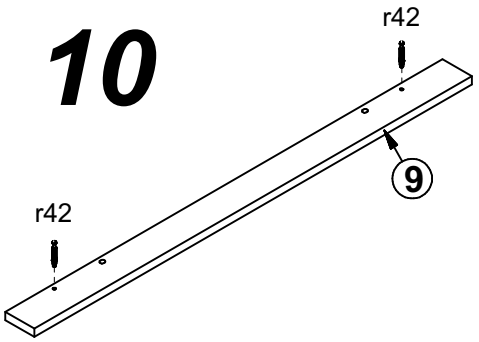
10
r42
9
r42

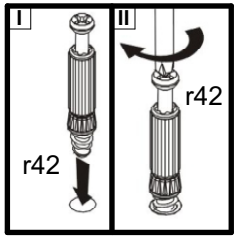
I
II
r42
r42

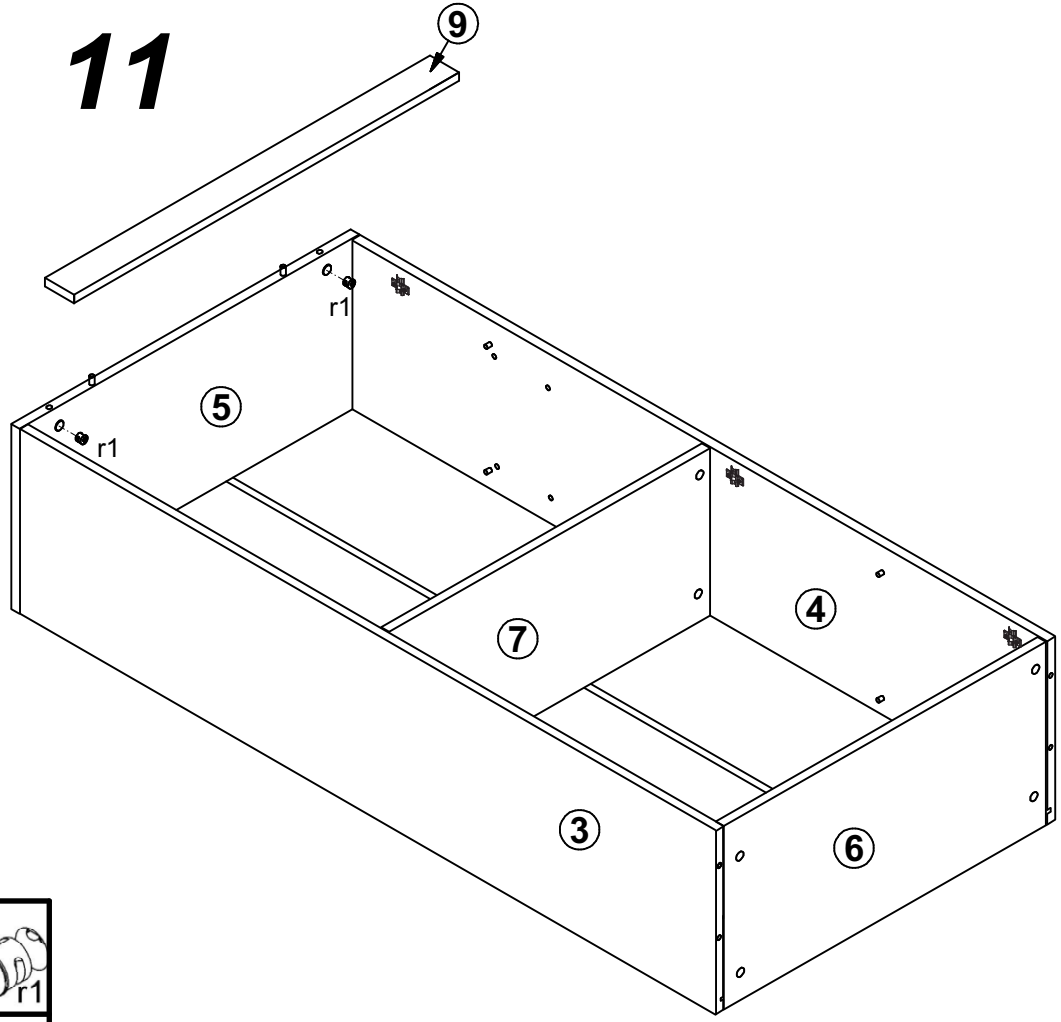
11
9
r1
r1
5
7
4
3
6

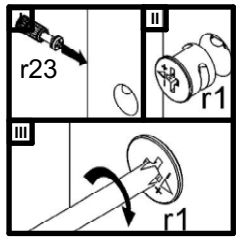
I
r23
II
r1
III
r1

9

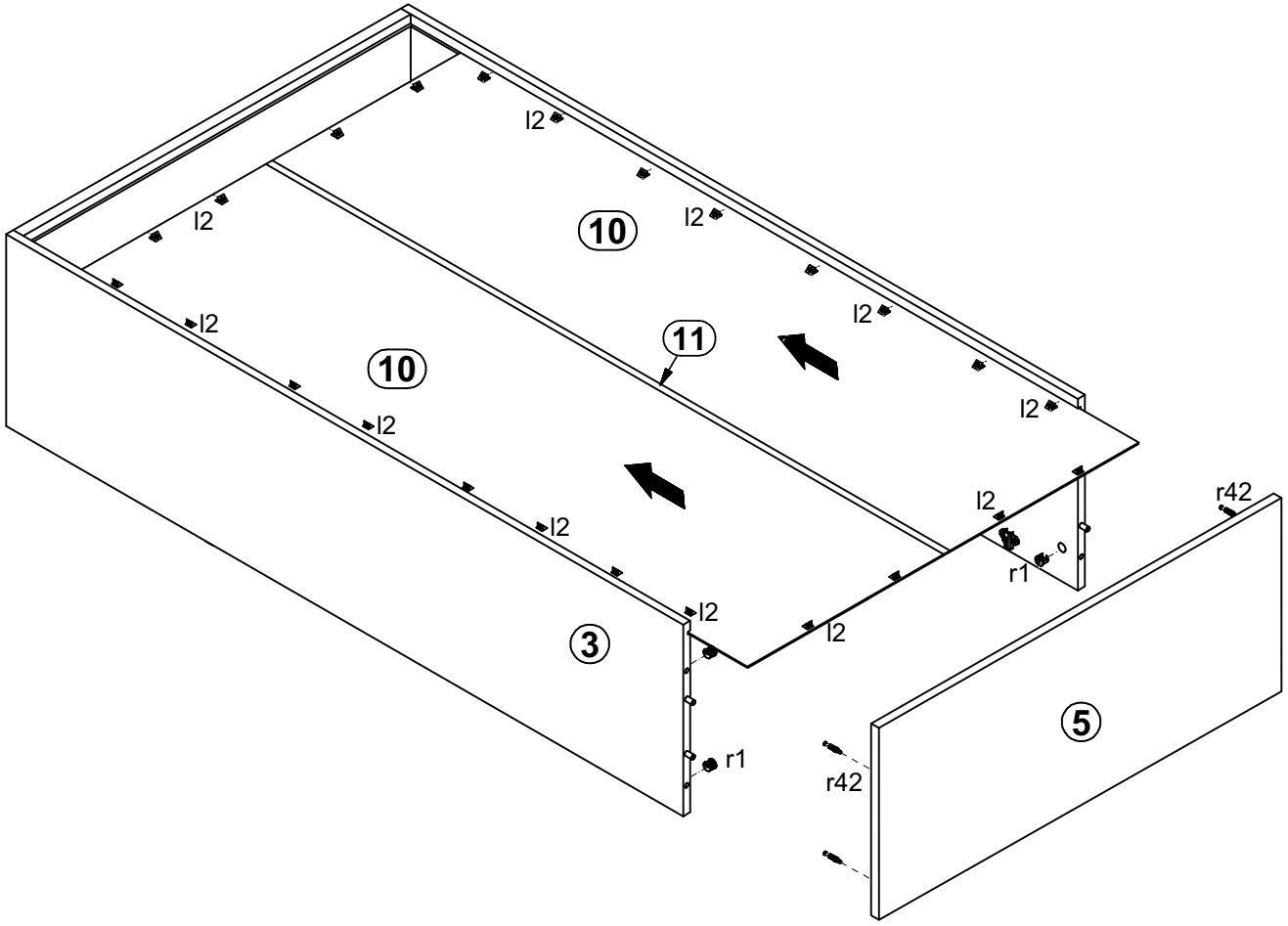

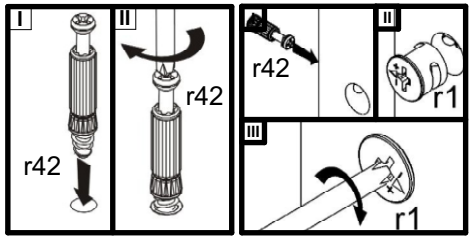

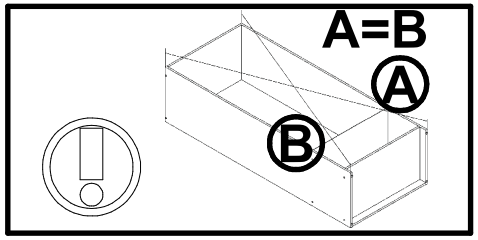

12

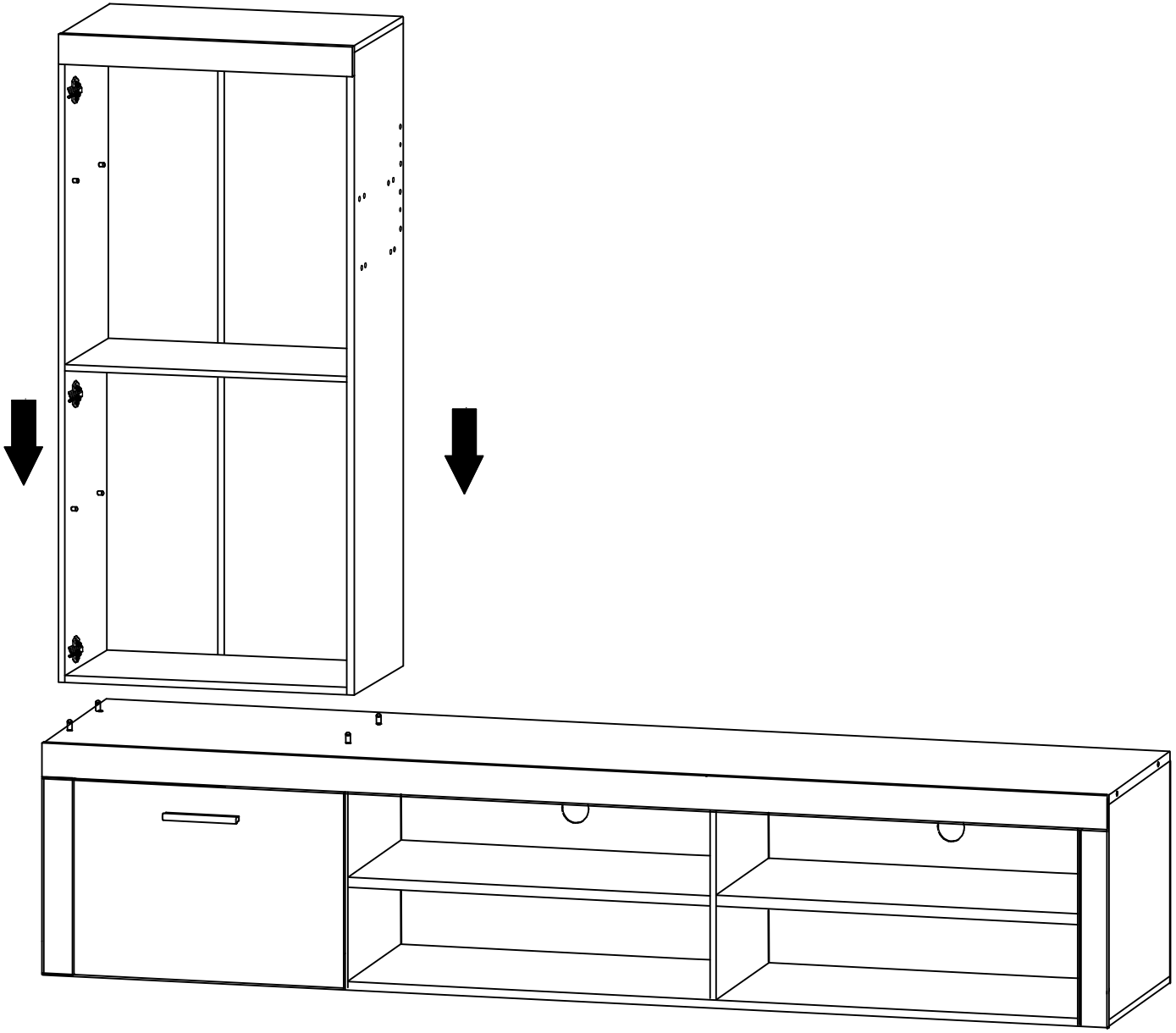

REG 2D1S, POL 200

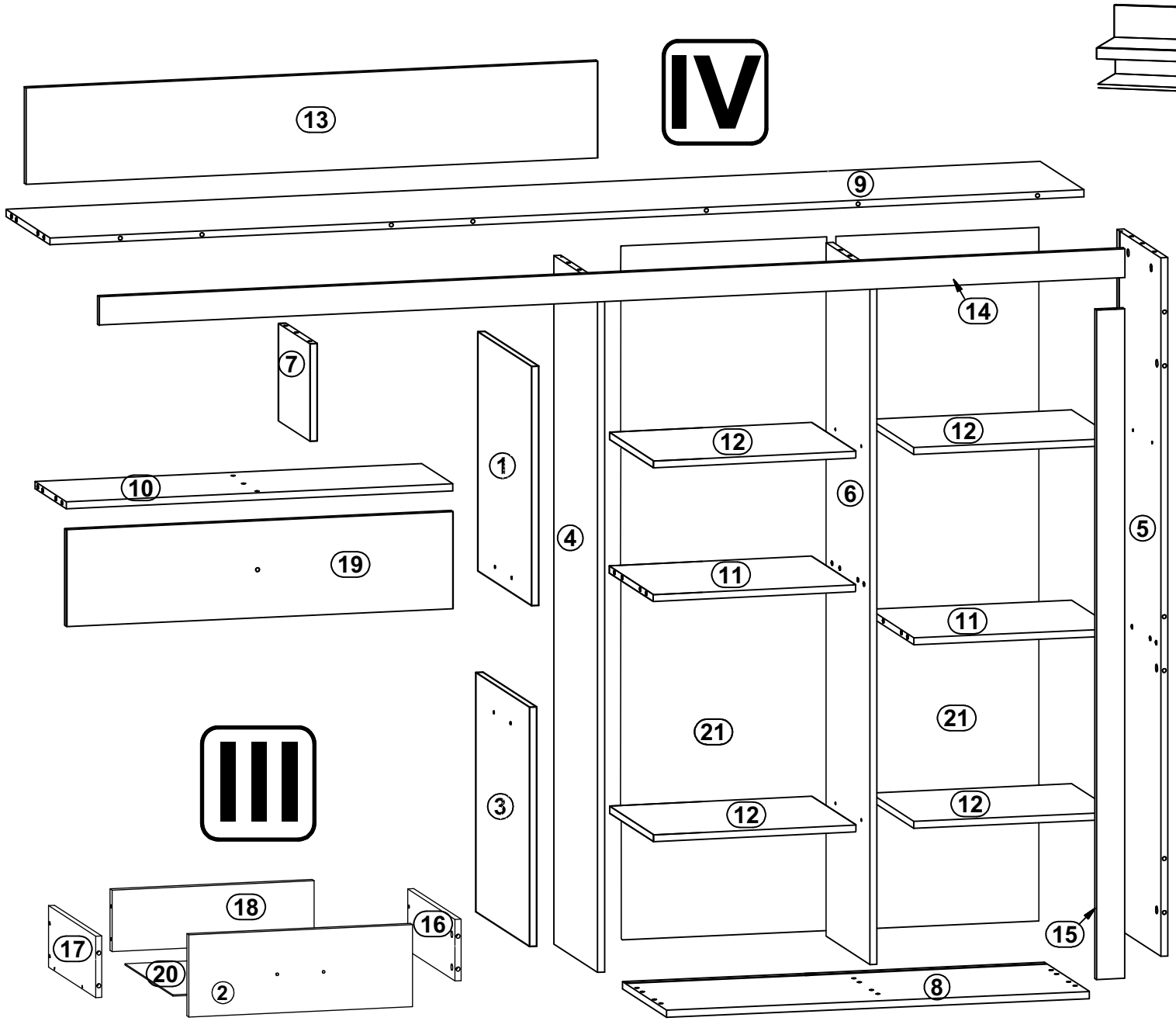

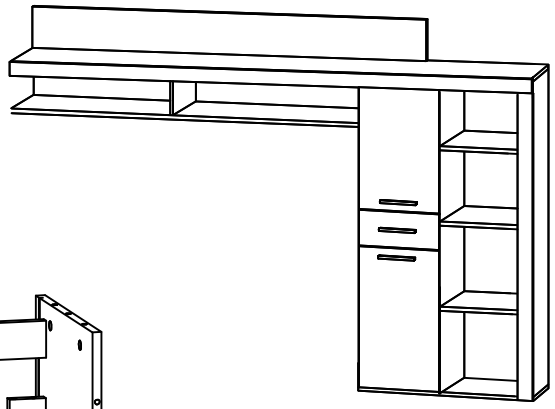

A	B	C (mm)		D
1	N64-009	644	330	3/5
2	N64-010	330	180	3/5
3	N64-011	644	330	3/5
4	N64-107	1505	340	4/5
5	N64-108	1505	340	4/5
6	N64-109	1505	320	3/5
7	N64-110	324	220	2/5
8	N64-208	649,5	340	4/5
9	N64-313	1800	340	2/5
10	N64-314	1151	340	1/5
11	N64-315	300	320	5/5
12	N64-316	299	315	5/5
13	N64-403	1376	220	2/5
14	N64-516	1800	60	2/5
15	N64-507	1478	60	3/5
16	N64-508	300	120	2/5
17	N64-509	300	120	2/5
18	N64-517	244	120	2/5
19	N64-404	1151	220	2/5
20	N64-907	300	254	2/5
21	N64-905	1514	313	3/5

13

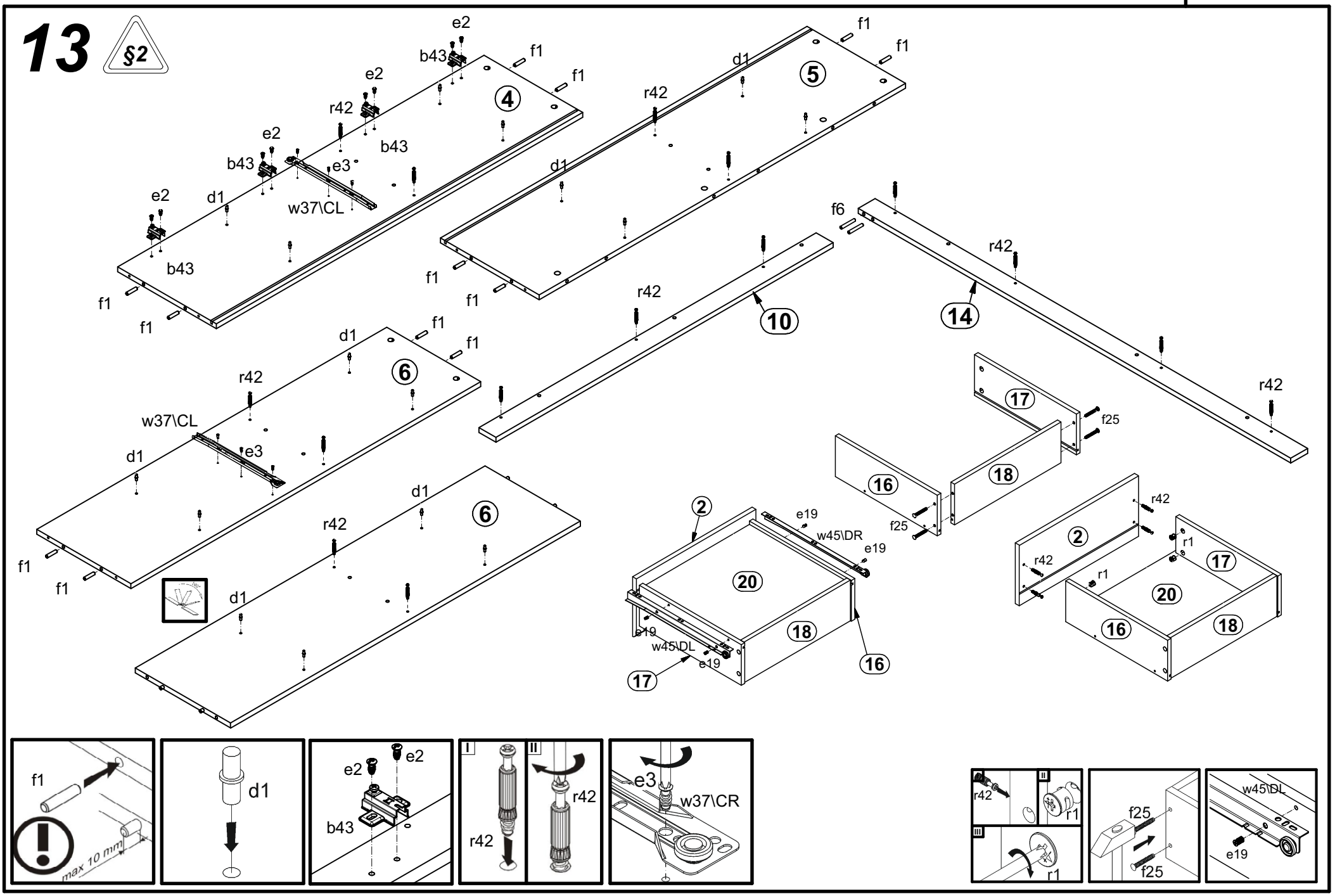
§2
e2
b43
f1
f1
e2
r42
4
e2
b43
e3
b43
e2
d1
w37\CL
b43
f1
f1
f1
f1
d1
5
r42
d1
f1
f1
f6
r42
r42
10
14
d1
f1
f1
6
r42
w37\CL
e3
d1
f1
f1
d1
6
r42
d1
17
f25
18
16
f25
2
e19
w45\DR
e19
20
18
16
e19
w45\DL
e19
17
r42
2
r1
r42
r1
17
20
16
18
f1
max 10 mm
d1
e2
e2
b43
I
II
r42
r42
e3
w37\CR
r42
II
r1
III
r1
f25
f25
w45\DL
e19

14

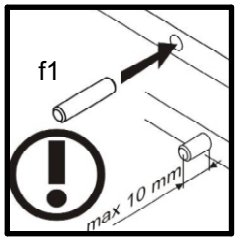
f1
max 10 mm

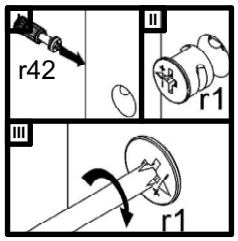
I
r42
II
r1
III
r1

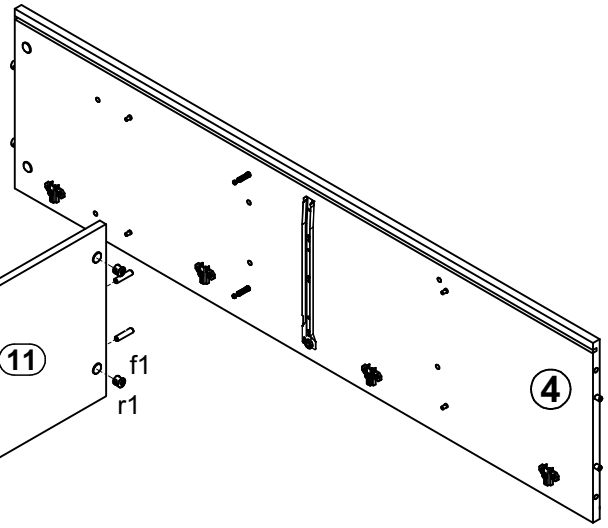
4

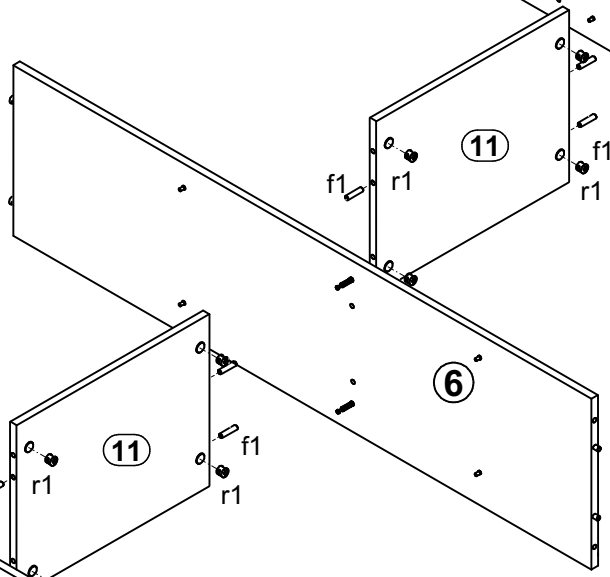
11
f1
r1
f1
r1
6

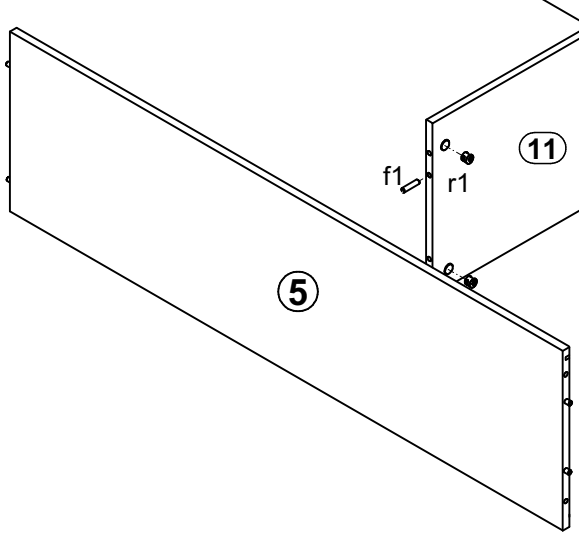
11
f1
r1
f1
r1
5

15

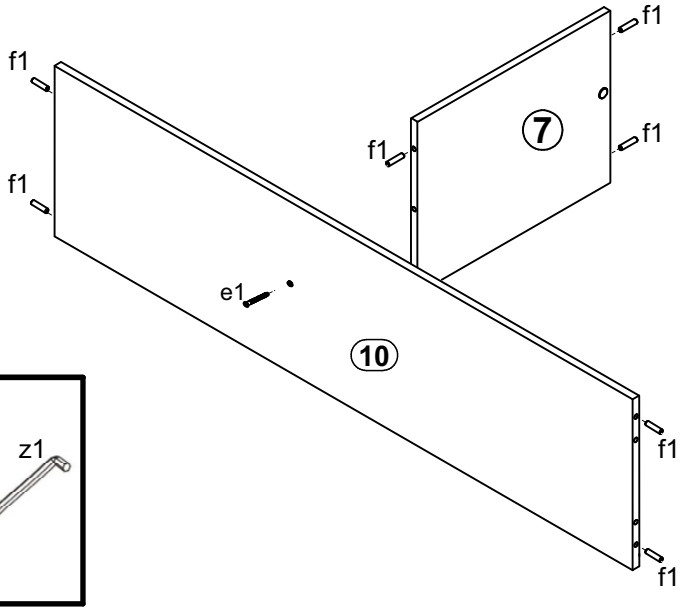
f1
f1
f1
f1
f1
7
e1
10
f1
f1

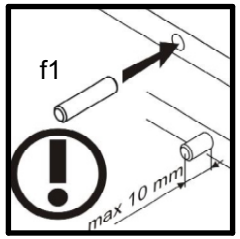
f1
max 10 mm

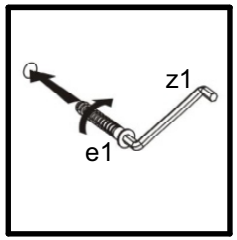
z1
e1

16

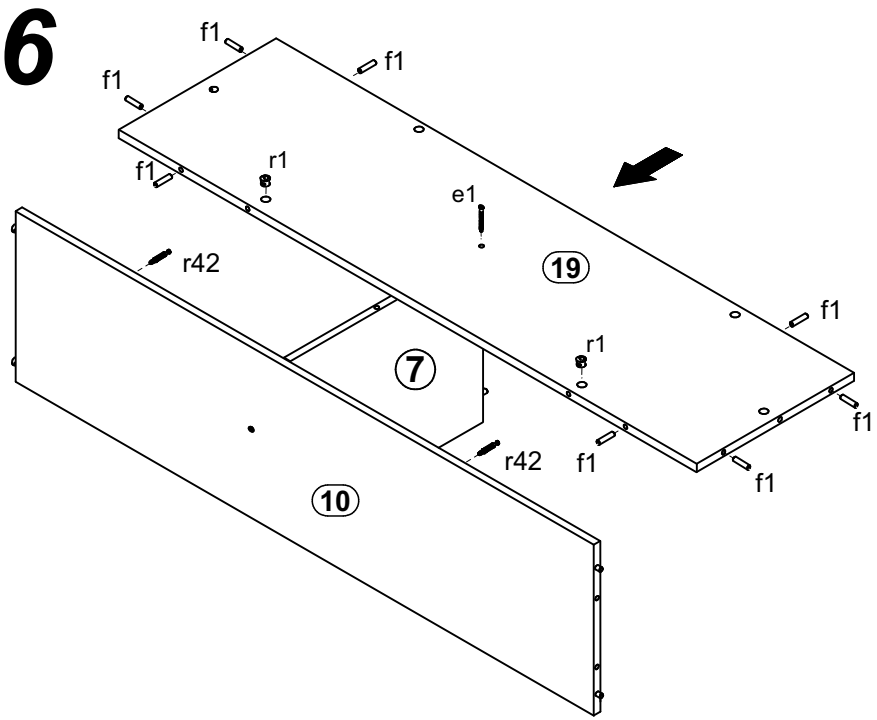
f1
f1
f1
f1
r1
e1
r42
19
7
r1
f1
f1
r42
f1
f1
10

17

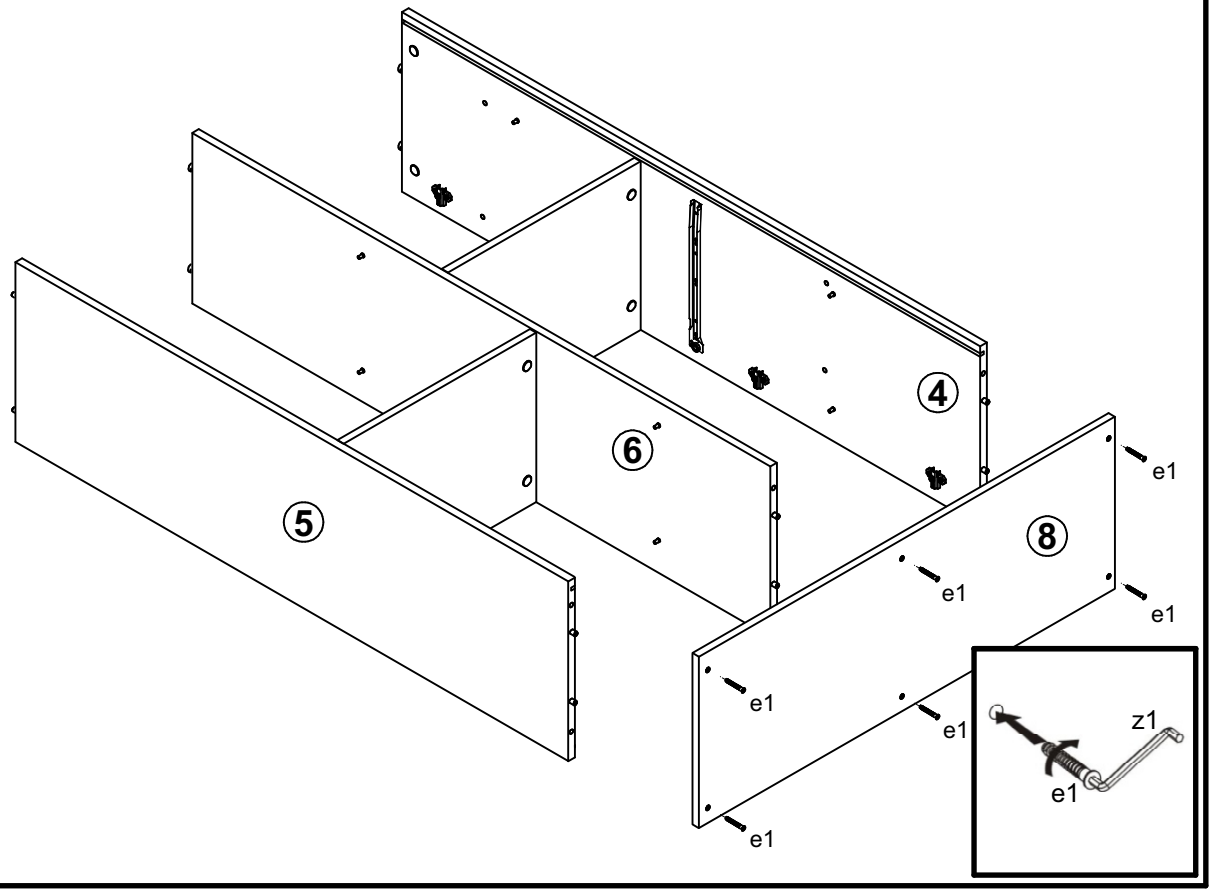
4
6
5
8
e1
e1
e1
e1
e1
e1

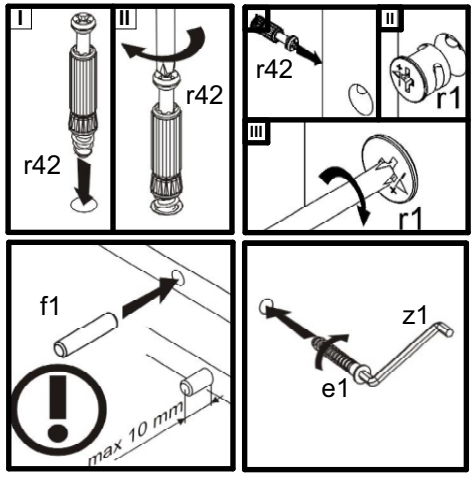
I
II
r42
r42
III
r42
r1
III
r1
f1
max 10 mm
z1
e1

z1
e1

18

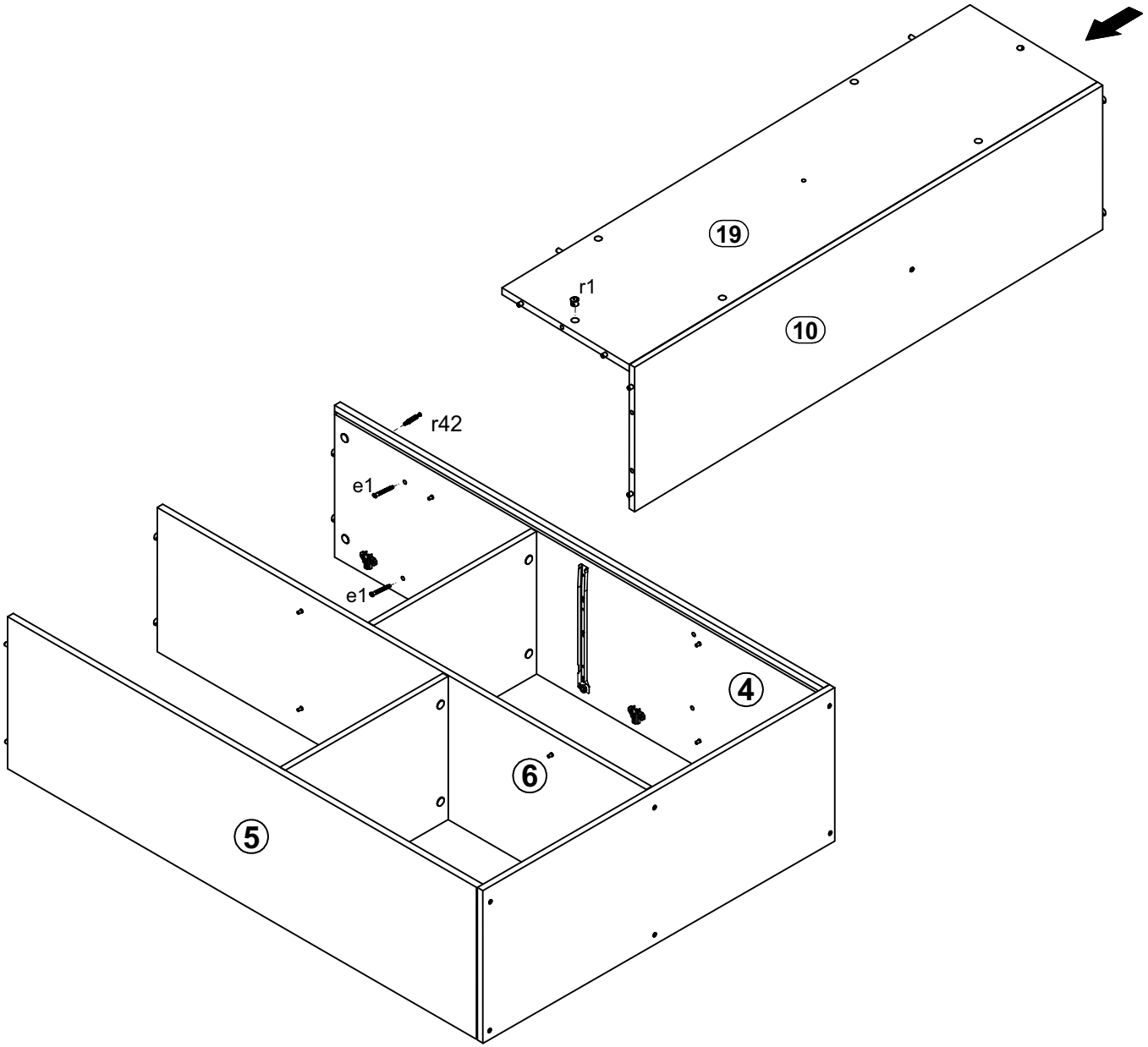

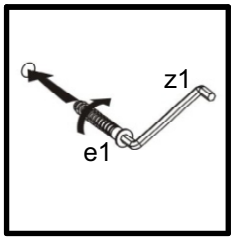

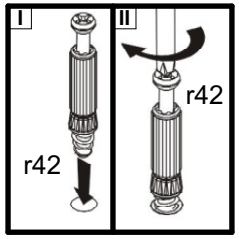

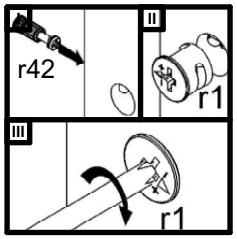

18

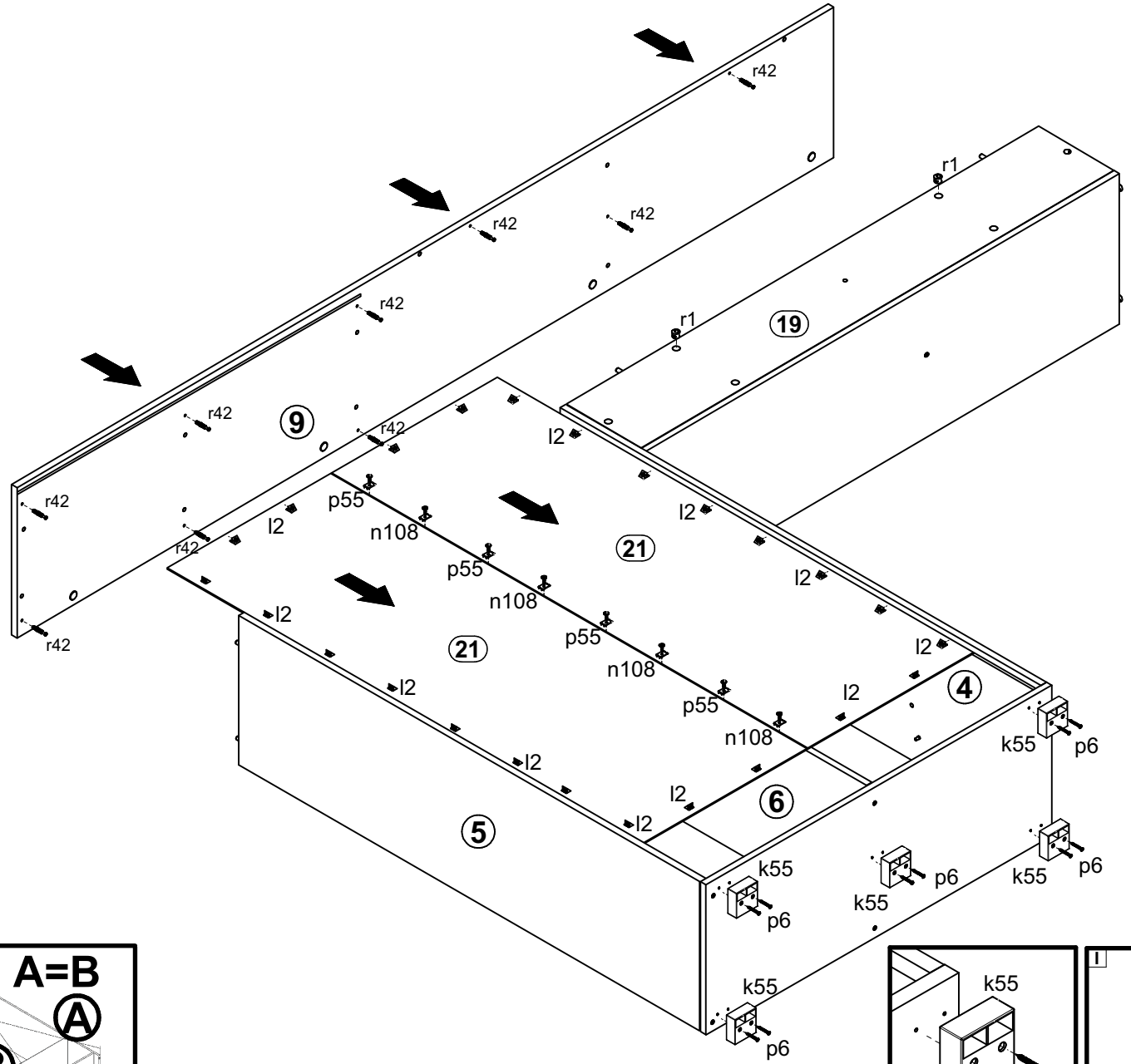
r42
r42
r42
r42
r42
r42
r42
r42
9
r1
r1
19
l2
l2
l2
l2
l2
l2
l2
l2
l2
l2
l2
l2
p55
n108
p55
n108
p55
n108
p55
n108
21
21
4
6
5
k55
p6
k55
p6
k55
p6
k55
p6
k55
p6
p6

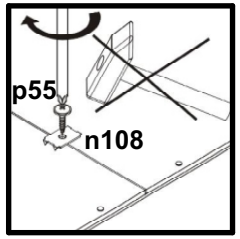
p55
n108

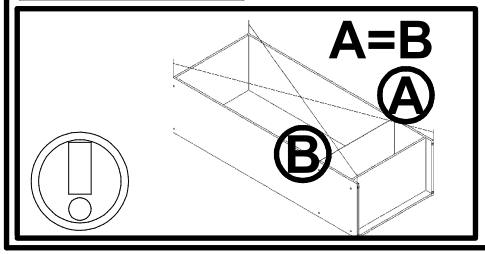
A=B
A
B

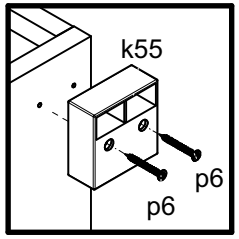
k55
p6
p6

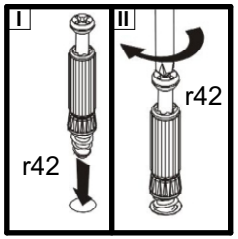
I
II
r42
r42

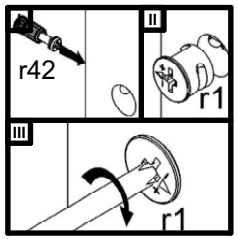
r42
II
r1
III
r1

19

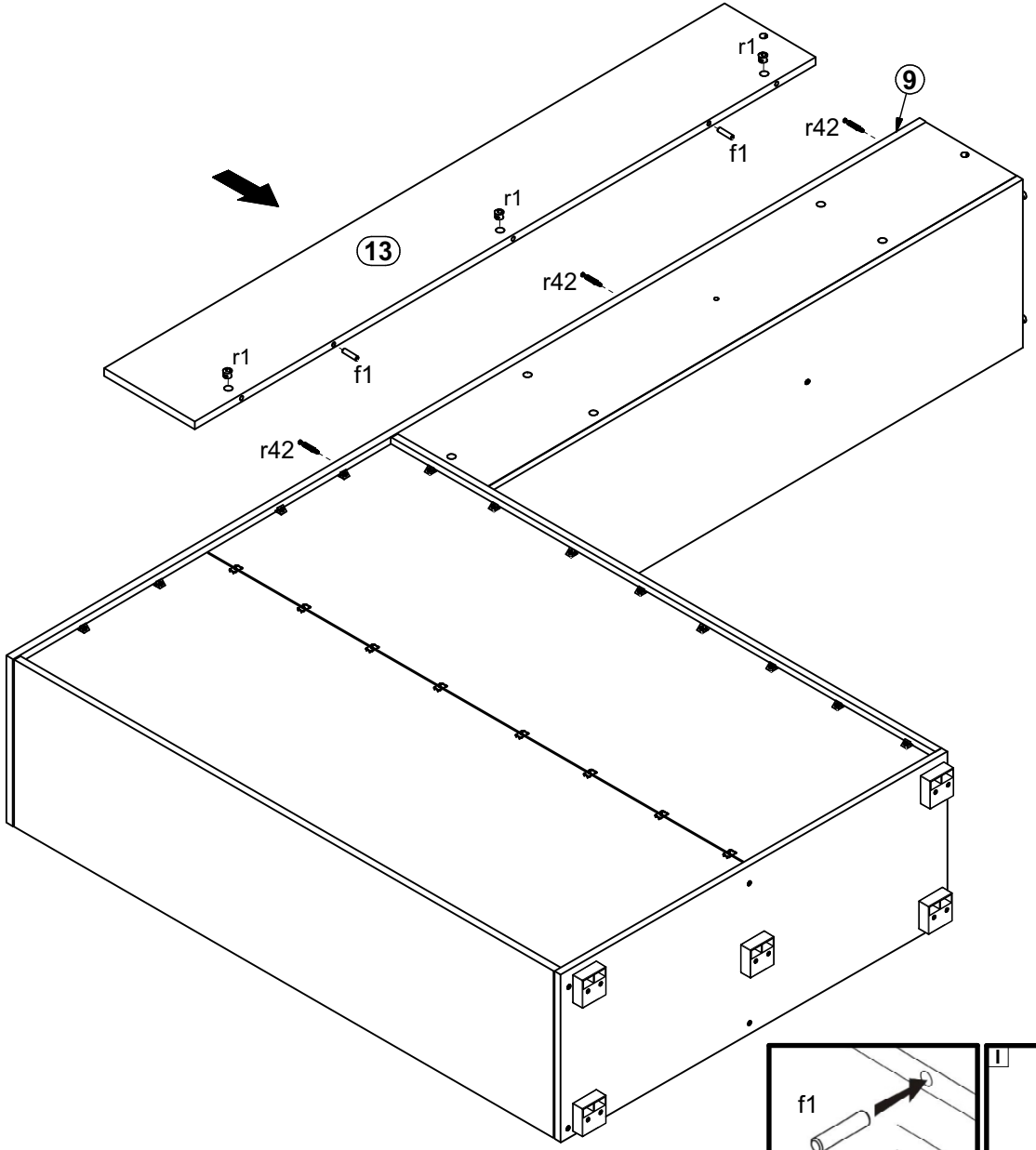
r1
9
r42
f1
r1
13
r42
r1
f1
r42

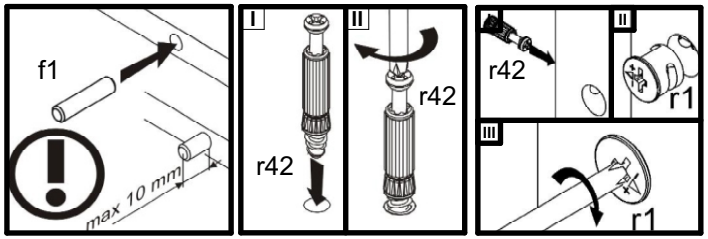
f1
max 10 mm
I
II
r42
r42
r42
II
r1
III
r1

20

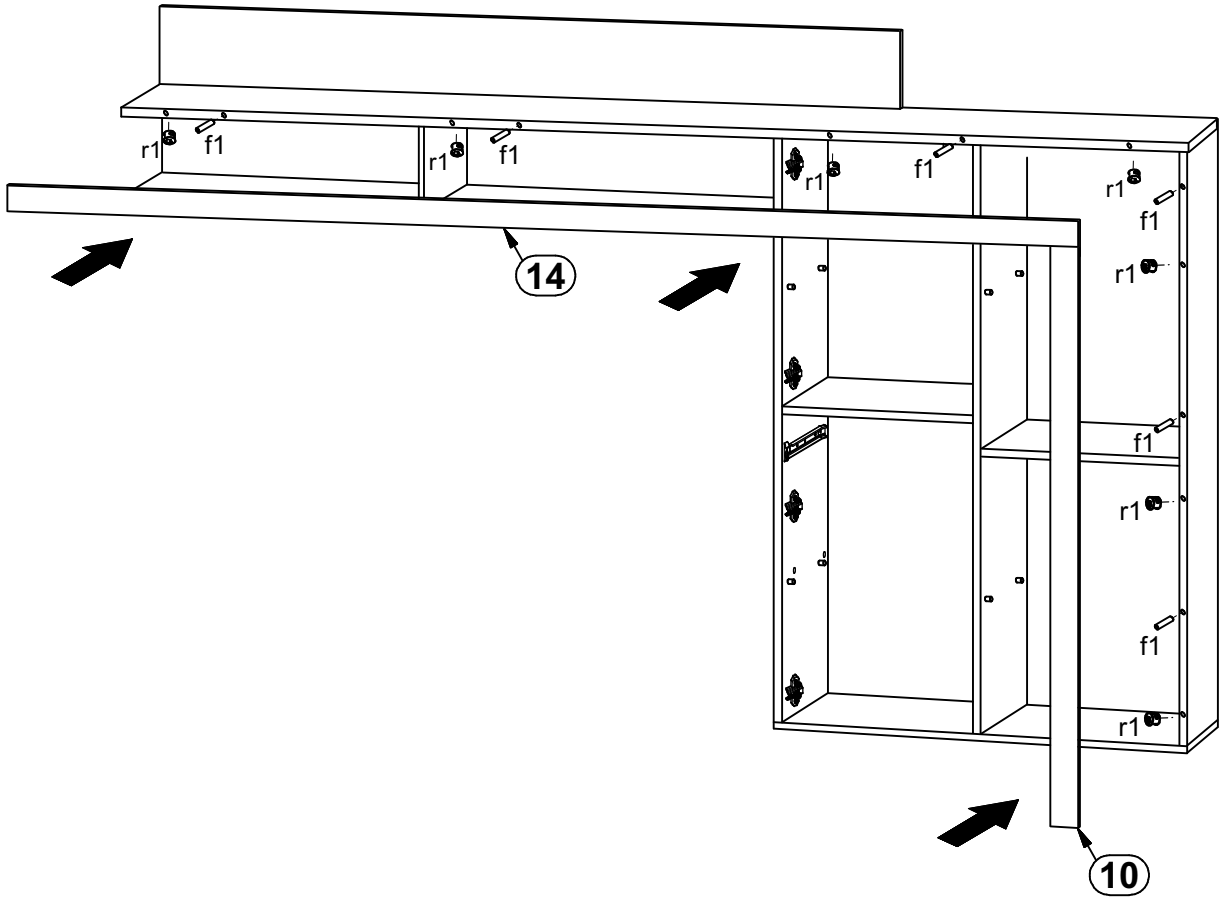
r1
f1
r1
f1
r1
f1
r1
f1
r1
f1
r1
f1
r1
14
10

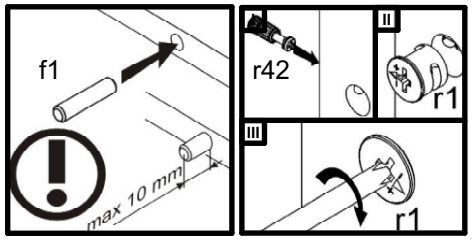
f1
max 10 mm
r42
II
r1
III
r1

21

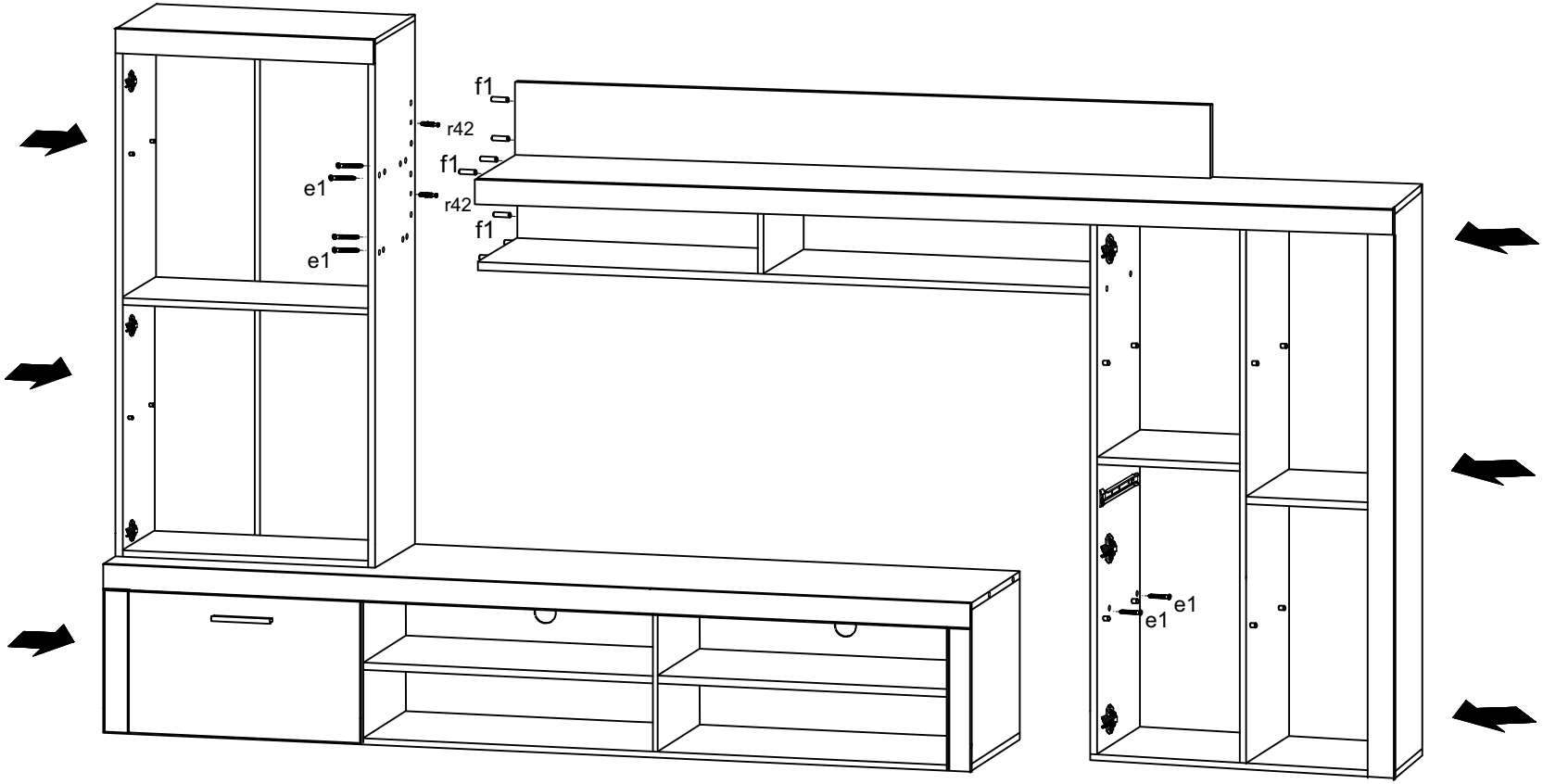
f1
r42
f1
r42
f1
e1
e1
e1
e1

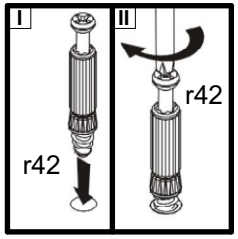
I
II
r42
r42

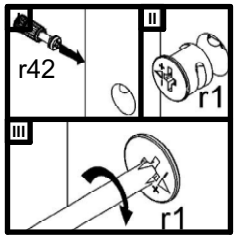
r42
II
r1
III
r1

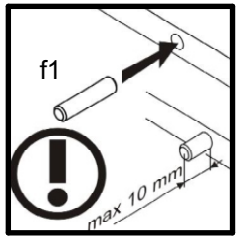
f1
max 10 mm

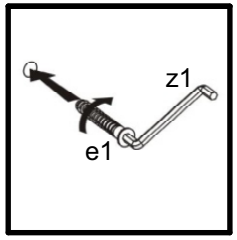
z1
e1

22

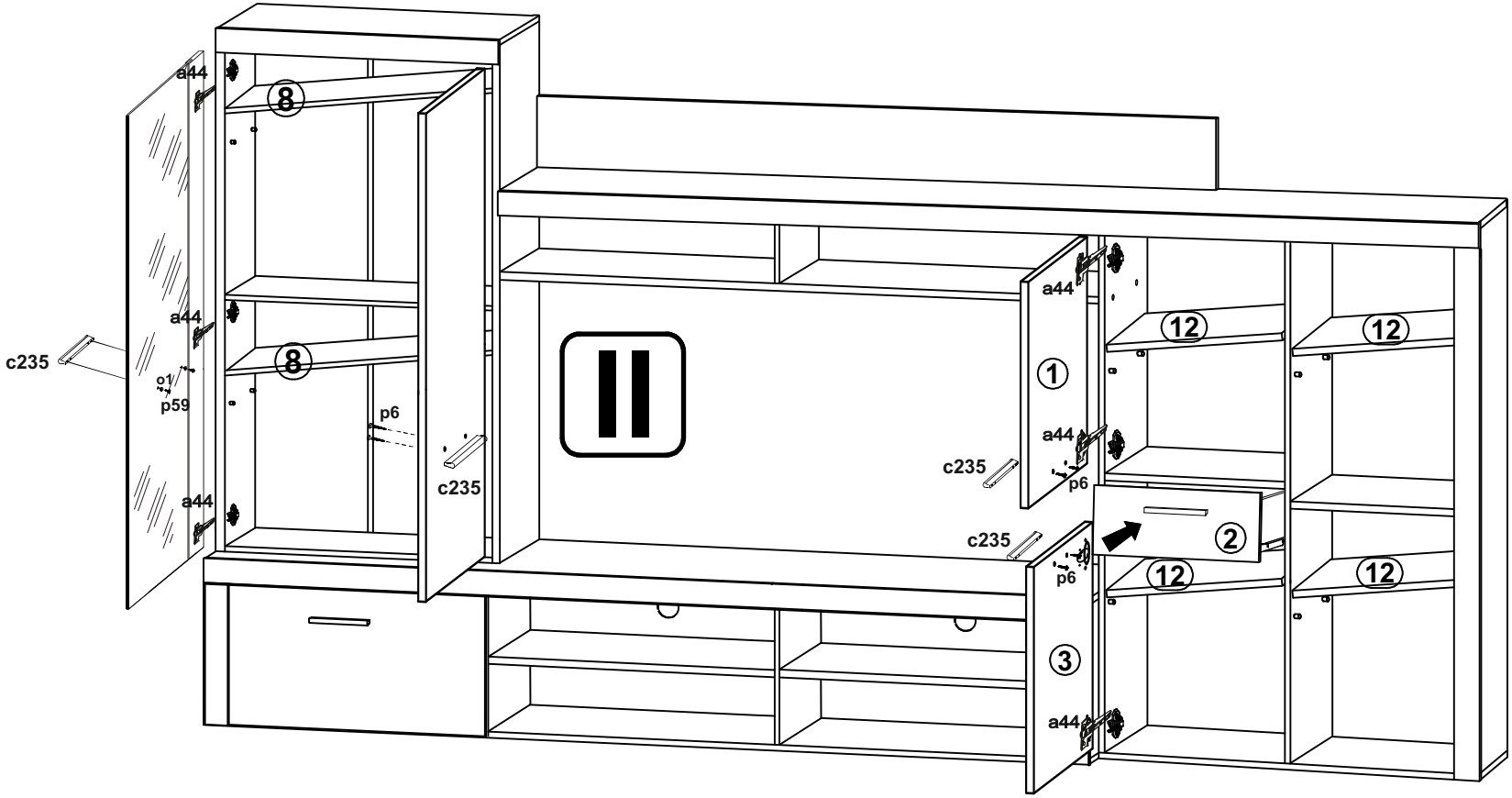
a44
8
a44
c235
o1
p59
8
p6
c235
a44
a44
12
12
1
a44
c235
p6
c235
2
p6
12
12
3
a44

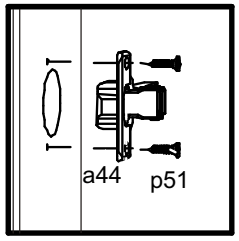
a44
p51

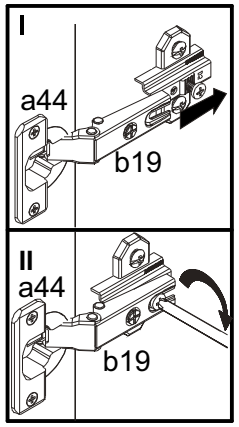
I
a44
b19
II
a44
b19

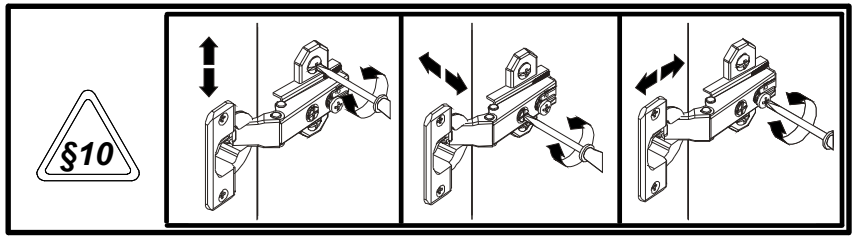
§10

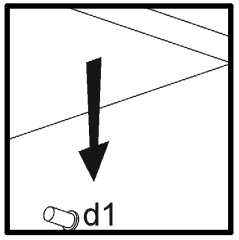
d1

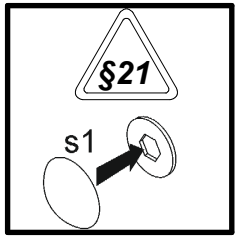
§21
s1

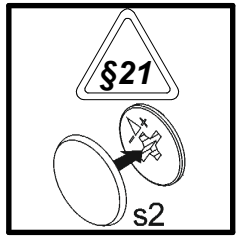
§21
s2